Käyttöopas

Etikettitulostin

A+

Made in Germany

Käyttöohje
seuraaville tuotteille

Perhe	Tyyppi
A+	A2+
	A4+
	A4.3+
	A6+
	A8+

Julkaisu 02/2016 - **Tuotenro** 9008858

Tekijänoikeus

Tämä asiakirja sekä sen käännökset ovat cab Produkttechnik GmbH & Co KG:n omaisuutta.

Toisintamiseen, työstämiseen, monistamiseen tai levittämiseen kokonaisuudessaan tai osina muihin tarkoituksiin kuin alkuperäisen tarkoituksenmukaisen käytön seurantaan vaaditaan cab:n etukäteinen kirjallinen suostumus.

Tavaramerkit

Windows on Microsoft Corporationin rekisteröity tavaramerkki.

Toimitus

Jos sinulla on kysyttävää tai ehdotuksia, käänny cab Produkttechnik GmbH & Co KG:n puoleen Saksan osoitteessa.

Ajankohtaisuus

Laitteiden jatkuva edelleenkehittäminen voi aiheuttaa eroja asiakirjan ja laitteen välillä.

Ajankohtainen painos löytyy osoitteesta www.cab.de.

Sopimusehdot

Toimitukset ja suoritukset tapahtuvat cab:n yleisten myyntiehtojen mukaisesti.

Saksa
cab Produkttechnik
GmbH & Co KG

Postfach 1904
D-76007 Karlsruhe
Wilhelm-Schickard-Str. 14
D-76131 Karlsruhe

Telefon +49 721 6626-0
Telefax +49 721 6626-249

www.cab.de
info@cab.de

Ranska
cab technologies s.a.r.l.
F-67350 Niedermodern
Téléphone +33 388 722 501

www.cab.de/fr
info.fr@cab.de

USA
cab Technology Inc.
Tyngsboro MA, 01879
Phone +1 978 649 0293

www.cab.de/us
info.us@cab.de

Aasia 亚洲
cab Technology Co., Ltd.
希愛比科技股份有限公司
Junghe, Taipei, Taiwan
Phone +886 2 8227 3966

www.cab.de/tw
info.asia@cab.de

Kiina 中国
cab (Shanghai)Trading Co., Ltd.
铠博(上海)贸易有限公司
Phone +86 21 6236-3161

www.cab.de/cn
info.cn@cab.de

Muut edustukset pyynnöstä

Sisällysluettelo

1 Johdanto ... 4
1.1 Ohjeita ... 4
1.2 Määräystenmukainen käyttö ... 4
1.3 Turvallisuusohjeet ... 5
1.4 Ympäristö ... 5

2 Asennus ... 6
2.1 Laitteen yleiskuva ... 6
2.2 Laitteen pakkauksesta purkaminen ja pystytys ... 8
2.3 Laitteen liittäminen ... 8
2.3.1 Laitteen liittäminen verkkovirtaan ... 8
2.3.2 Laitteen liittäminen tietokoneeseen tai tietokoneverkkoon ... 8
2.4 Laitteen kytkeminen päälle ... 8

3 Ohjaustaulu ... 9
3.1 Ohjaustaulun rakenne ... 9
3.2 Symbolinäytöt ... 9
3.3 Tulostimen tilat ... 10
3.4 Näppäintoiminnot ... 11

4 Materiaalin sisään asettaminen ... 12
4.1 Tukikulman kääntäminen alas ja ylös ... 12
4.2 Rullaetikettien asettaminen ... 13
4.2.1 Sijoita etikettirulla rullan pidikkeeseen ... 13
4.2.2 Etikettikaistaleiden asettaminen tulostuspäähän ... 13
4.2.3 Etikettivalopuomin säätö ... 14
4.2.4 Etikettikaistaleiden kelaaminen kelaustilassa ... 15
4.2.5 Pohjamateriaalin kelaaminen luovutustilassa ... 16
4.2.6 Pääpuristusjärjestelmän säätö ... 17
4.3 Kelatun rullan poistaminen ... 18
4.4 Leporello-etikettien asettaminen ... 19
4.5 Siirtonauhan sisään asettaminen ... 20
4.6 Siirtonauhan liikkeen säätö ... 21
4.7 Ohjauslevyn, luovutus- tai katkaisureunan poistaminen ja asennus ... 22
4.8 Puristusjärjestelmän poistaminen ja asentaminen ... 23

5 Tulostuskäyttö ... 24
5.1 Paperin siirron synkronointi ... 24
5.2 Katkaisutila ... 24
5.3 Luovutustila ... 24
5.4 Sisäinen kelaus ... 24

6 Puhdistus ... 25
6.1 Puhdistusohjeita ... 25
6.2 Painotelan puhdistus ... 25
6.3 Tulostuspään puhdistus ... 25
6.4 Etikettivalopuomin puhdistus ... 26

7 Virheiden korjaaminen ... 27
7.1 Virhelajit ... 27
7.2 Ongelmien ratkaisu ... 27
7.3 Virheilmoitukset ja virheiden korjaus ... 28

8 Etiketit / Jatkuvat tarrat ... 30
8.1 Etikettien koot / Jatkuva tarra ... 30
8.2 Laitteen mitat ... 31
8.3 Mitat tunnistusmerkit ... 32
8.4 Mitat stanssauksia varten ... 33

9 Hyväksynnät ... 34
9.1 EU-vaatimustenmukaisuusvakuutusta koskeva huomautus ... 34
9.2 FCC ... 34

10 Hakusanahakemisto ... 35

1 Johdanto

1.1 Ohjeita

Tärkeät tiedot ja ohjeet on merkitty tässä asiakirjassa seuraavalla tavalla:

Vaara!
Kiinnittää huomiota epätavallisen suureen, välittömään terveydelliseen tai hengenvaaraan.

Varoitus!
Viittaa vaaralliseen tilanteeseen, joka voi johtaa ruumiinvammoihin tai aineellisiin vahinkoihin.

Varo!
Kiinnittää huomiota mahdollisiin aineellisiin vahinkoihin tai laadun heikkenemiseen.

Ohje!
Neuvoja työnkulun helpottamiseksi tai ohjeita tärkeisiin työvaiheisiin.

Ympäristö!
Vinkkejä ympäristönsuojeluun.

▶ Toimintaohje

▷ Viittaus lukuun, kohtaan, kuvanumeroon tai asiakirjaan.

∗ Lisävaruste (lisätarvike, oheislaite, erikoisvaruste).

`Aika` Esitys näytössä.

1.2 Määräystenmukainen käyttö

- Laite on valmistettu alan uusinta tekniikkaa soveltaen ja voimassaolevia turvateknisiä määräyksiä noudattaen. Tästä huolimatta tuotteen käytössä voi esiintyä tilanteita, jotka altistavat käyttäjän tai muita henkilöitä kuoleman- tai vakavan vammautumisen vaaraan tai joissa etikettitulostin ja muita arvoesineitä voi vioittua.
- Laitetta saa käyttää vain, kun se on teknisesti moitteettomassa kunnossa ja kun käyttö tapahtuu määräystenmukaisella tavalla ja riskit tiedostaen sekä turvallisuusmääräyksiä ja käyttöopasta noudattaen!
- Laite soveltuu ainoastaan sopivien ja valmistajan hyväksymien materiaalien tulostamiseen. Kaikki muunlainen tai tämän ylittävä käyttö ei ole määräystenmukaista käyttöä. Valmistaja/toimittaja ei ota vastuuta määräystenvastaisen käytön seurauksena syntyvistä vahingoista; käyttäjä on yksin vastuussa käyttöön sisältyvistä riskeistä.
- Määräystenmukaiseen käyttöön kuuluu myös käyttöoppaan ohjeiden, mukaan lukien valmistajan antamien huoltosuositusten/-määräysten, noudattaminen.

Ohje!
Kaikki asiakirjat sisältyvät toimitukseen sisältyvälle DVD:lle ja ne voidaan myös kutsua ajankohtaisina esiin Internetistä.

1.3 Turvallisuusohjeet

- Laite voidaan liittää 100 V ... 240 V:n vaihtovirtaverkkoon. Liitä laite vain suojamaadoitettuun pistorasiaan.
- Liitä laite vain laitteisiin, jotka johtavat suojapienjännitettä.
- Kytke kaikki asiaankuuluvat laitteet (tietokone, tulostin, lisälaitteet) pois päältä ennen kuin kytket tai irrotat liittimiä.
- Käytä laitetta vain kuivassa ympäristössä, äläkä altista sitä kosteudelle (roiskevedelle, sumulle/höyrylle, jne.).
- Älä käytä laitetta räjähdysvaarallisissa ympäristöissä.
- Älä käytä laitetta korkeajännitejohtojen läheisyydessä.
- Jos laitetta käytetään kansi avattuna, on huolehdittava siitä, etteivät vaatteet, hiukset, korut tai muut vastaavat esineet joudu kosketuksiin suojaamattomana olevien pyörivien osien kanssa.
- Laite tai sen osat voivat kuumentua tulostuksen aikana. Älä koske niihin käytön aikana ja anna niiden jäähtyä ennen poistamista tai materiaalin vaihtoa.
- Puristumisvaara kantta suljettaessa. Koske kanteen sitä sulkiessasi ainoastaan ulkopuolelta äläkä koske kannen kääntöalueelle.
- Suorita vain tässä käyttöoppaassa kuvattuja käsittelytoimenpiteitä.
  Muut toimenpiteet on uskottava asianmukaisesti koulutettujen henkilöiden tai huoltoteknikkojen tehtäväksi.
- Asiaton kajoaminen elektronisiin rakenneosiin ja niiden ohjelmistoon voi aiheuttaa häiriöitä.
- Myös muut laitteelle asiattomasti suoritetut työt tai muutokset voivat vaarantaa käyttöturvallisuutta.
- Jätä huoltotyöt aina pätevälle korjaamolle, jolla on tarvittavat ammattitiedot ja työkalut tarvittavien töiden suorittamiseen.
- Laitteisiin on kiinnitetty erilaisia varoitustarroja, jotka varoittavat vaaroista.
  Älä irrota varoitustarroja, muutoin vaaroja ei voida tunnistaa.
- A8+:n suurin melutaso LpA on 74 dB(A), muilla tyypeillä alle 70 dB(A).

Vaara!
Verkkovirrasta aiheutuva hengenvaara.
▶ **Älä avaa laitteen koteloa.**

Varoitus!
Tämä on A-luokan tuote. Kotona käytettynä tämä tuote voi aiheuttaa radiotaajuushäiriöitä,jolloin käyttäjän tulisi ryhtyä vaadittaviin toimenpiteisiin häiriöiden ehkäisemiseksi.

1.4 Ympäristö

Käytöstä poistettavat laitteet sisältävät kierrätyskelpoisia materiaaleja, jotka on lajiteltava.

▶ Hävitä erillään kaatopaikkajätteestä soveliaan keräyspisteen kautta.

Tulostimen modulaarisen rakennustavan ansiosta sen purkaminen osiin on mahdollista ilman ongelmia.

▶ Saata osat kierrätykseen.

Laitteen elektroniikkapiirilevy on varustettu litiumparistolla.

▶ Hävitä myymälöiden paristojenkeräysastioihin tai julkisten jätelaitosten kautta.

2 Asennus

2.1 Laitteen yleiskuva

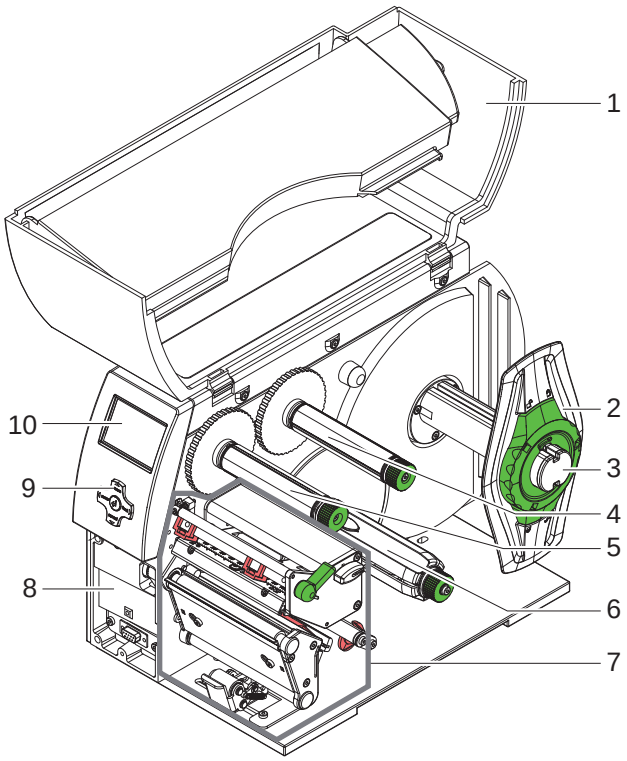

1 Kansi
2 Reunan säätäjä
3 Rullan pidike
4 Siirtonauhan aukikelaaja (vain siirtotulostimella)
5 Siirtonauhan kelaaja (vain siirtotulostimella)
6 Sisäinen kelaaja (vain luovutusversiossa)
7 Tulostusmekaniikka
8 Asennuspinta lisätarvikkeille ml. oheislaiteliitäntä
9 Navigointipainike
10 Näyttö

Kuva 1 Yhteenveto

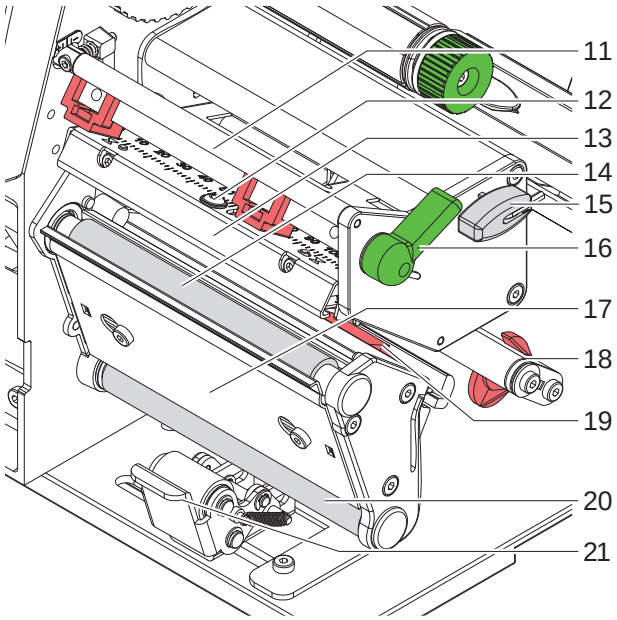

11 Siirtonauhan ohjain
12 Ruuvi tulostuspään kiinnitykseen
13 Pääkulma ja tulostuspää
14 Painotela
15 Kuusioavain
16 Tulostuspään lukitusvipu
17 Poisto yksittäin
18 Akseli ja säätörengas
19 Etikettivalopuomi
20 Ohjaustela (vain luovutusversiossa)
21 Puristusjärjestelmän (vain luovutusversiossa)

Kuva 2 Tulostusmekaniikka

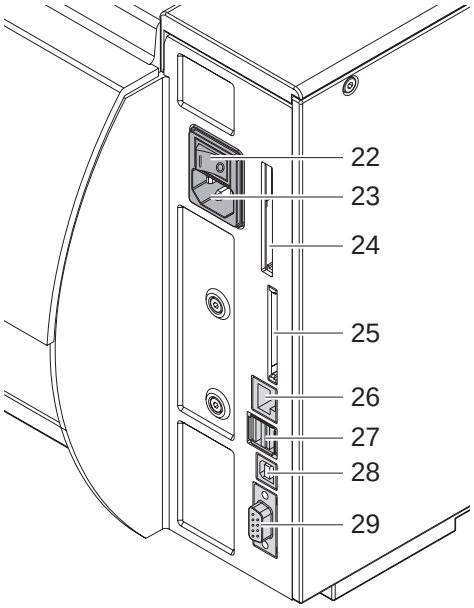

22 Verkkokytkin
23 Liitäntä virtajohtoa varten
24 PC-korttipaikat, tyyppi II
25 Compact-Flash-muistikorttipaikka
26 Ethernet 10/100 Base-T
27 2 USB-Master-liitäntää näppäimistöä, skanneria tai huoltoavainta varten
28 USB High Speed Slave-liitäntä
29 RS-232 C-sarjaliitäntä

Kuva 3 Liitännät

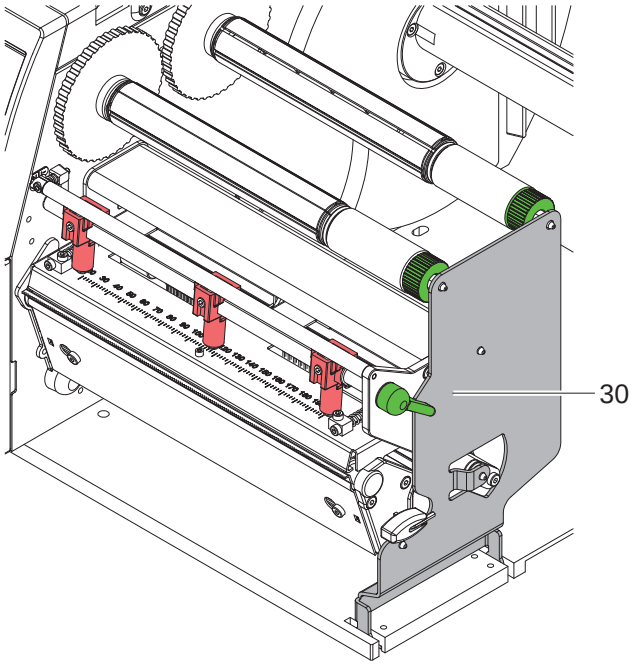

30 Tukikulma (vain A8+:ssa) tela- ja tulostuspäärakenneryhmien ja siirtokal vokelaajan ylimääräiseen laakerointiin

Kuva 4 Tukikulma A8+

2.2 Laitteen pakkauksesta purkaminen ja pystytys

▶ Nosta etikettitulostin ulos laatikosta (pidä nostaessasi kiinni kannikkeista).
▶ Tarkasta, onko etikettitulostin kärsinyt vahinkoja kuljetuksen aikana.
▶ Aseta tulostin tasaiselle alustalle
▶ Poista tulostuspään suojana olevat solumuoviset kuljetussuojukset.
▶ Tarkasta, että pakkaus sisältää kaikki osat.

Pakkauksen sisältö:

- Etikettitulostin
- Virtajohto
- USB-johto
- Käyttöopas
- DVD, jossa etikettiohjelmisto, Windows-ajuri ja asiakirjat

Ohje!
Säilytä alkuperäispakkaus myöhempää kuljetusta varten.

Varo!
Kosteus ja märkyys vahingoittavat laitetta ja painomateriaalia.
▶ **Asenna etikettitulostin vain kuivaan paikkaan suojaan roiskevedeltä.**

2.3 Laitteen liittäminen

Vakioliitännät ja liittimet on esitetty kuvassa 3.

2.3.1 Laitteen liittäminen verkkovirtaan

Tulostin on varustettu monijänniteverkko-osalla. Laitetta voidaan käyttää 230 V~/50- Hz tai 115 V~/60 Hz –jännitteellä ilman erillisiä säätöjä.

1. Varmista, että laite on sammutettu.
2. Liitä virtajohto virtajohdon liitäntään (23).
3. Liitä virtajohto maadoitettuun pistorasiaan.

2.3.2 Laitteen liittäminen tietokoneeseen tai tietokoneverkkoon

Varo!
Puuttuva tai riittämätön maadoitus voi aiheuttaa käyttöhäiriöitä.
Huolehdi siitä, että kaikki etikettitulostimeen liitetyt tietokoneet ja liitäntäkaapelit on maadoitettu.

▶ Liitä etikettitulostin sopivalla johdolla/kaapelilla tietokoneeseen tai verkkoon.

Tiedot yksittäisten liitäntöjen konfiguroinnista ▷ konfigurointiopas.

2.4 Laitteen kytkeminen päälle

Kun kaikki liitännät on kytketty:

▶ Kytke tulostin päälle verkkokytkimen (22) avulla.
Tulostin suorittaa järjestelmätestin ja lopuksi näytöllä (10) näkyy järjestelmän tila `Online`.

Jos järjestelmän käynnistyessä esiintyy virhe, näytöllä näkyy symboli ☠ ja virheen laatu.

3 Ohjaustaulu

3.1 Ohjaustaulun rakenne

Käyttäjä voi hallita tulostimen toimintaa ohjaustaulun avulla, esimerkiksi:

- Tulostustöiden keskeyttäminen, jatkaminen tai lopettaminen,
- Tulostusparametrien asettaminen, esim. tulostuspään lämmitysenergia, tulostusnopeus, liitäntöjen konfigurointi, kieli ja kellonaika (▷ Konfigurointiopas),
- Testitoimintojen käynnistäminen (▷ Konfigurointiopas),
- Stand-alone-käytön hallinta muistikortilla (▷ Konfigurointiopas),
- Firmware-päivityksen suorittaminen (▷ Konfigurointiopas).

Useita toimintoja ja asetuksia voidaan hallita myös tulostimen omilla komennoilla sovellusohjelmien avulla tai ohjelmoimalla ne suoraan tietokoneella. Yksityiskohtaiset tiedot ▷ Ohjelmointiohjeesta.

Ohjaustaulussa määritetyt asetukset ovat etikettitulostimen perusasetuksia.

Ohje!
On suositeltavaa määrittää vaadittavat asetukset erilaisia tulostustöitä varten sovellusohjelmien avulla.

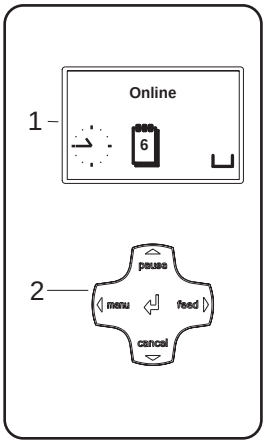

Ohjaustaulu koostuu graafisesta näytöstä (1) ja navigointipainikkeesta (2) jossa on 5 integroitua näppäintä.

Graafisella näytöllä näytetään tulostimen ja suoritettavan tulostustyön nykyinen tila, virheilmoitukset ja tulostusasetusten valikko.

Kuva 5 Ohjaustaulu

3.2 Symbolinäytöt

Tulostimen konfiguroinnista riippuen voi näytön tilariville ilmestyä seuraavassa taulukossa esitettyjä symboleja. Niiden avulla tulostimen sen hetkinen tila voidaan päätellä nopeasti.
Tilarivin konfigurointi, ▷ Konfigurointiopas.

Symboli	Merkitys	Symboli	Merkitys	Symboli	Merkitys
	Kellonaika	FOX 100	Ethernet tila		Käyttäjämuisti kellosirussa
1	Pvm		Tulostuspään lämpötila	MEM	Muistinkäyttö
DIE 29.01. 10:58	Digitaalinen kello	1€	PPP varoja	INP	Input data buffer (tulopuskuri)
?	Nauhavarojen tila	abc Debug	Perkausikkuna abc-ohjelmille		Pääsy muistikorttiin
	WLAN signaali	abc	Alemman näyttörivin ohjaus luovutettu abc-ohjelmalle		Tulostin vastaanottaa tietoja

Taulukko 1 Symbolinäytöt

3.3 Tulostimen tilat

Tila	Näyttö	Kuvaus
Online	`Online` ja konfiguroidut symbolinäytöt, kuten kellonaika ja päivämäärä	Tulostin on käyttövalmiina ja voi vastaanottaa tietoja.
Tulostettu	`Tulostettu` ja tulostustehtävään kuuluvien tulostettujen etikettien lukumäärä.	Tulostin suorittaa tulostustehtävää. Tiedonsiirto uutta tulostustehtävää varten on mahdollista. Uusi tulostustehtävä käynnistyy edellisen tehtävän päätyttyä.
Pause	`Pause` ja symboli	Käyttäjä on keskeyttänyt tulostustehtävän.
Korjattava virhe	STOP ja virheen laatu ja vielä tulostettavien etikettien lukumäärä	On esiintynyt virhe, jonka käyttäjä voi korjata tulostustehtävää lopettamatta. Tulostustehtävää voidaan jatkaa virheen korjaamisen jälkeen.
”Ei-korjattava virhe”-tila	STOP ja virheen laatu ja vielä tulostettavien etikettien lukumäärä	On esiintynyt virhe, jota ei voida korjata tulostustehtävää lopettamatta.
Järjestelmävirhe	ja virheen laatu	Järjestelmäkäynnistyksen aikana on esiintynyt virhe. ▶ Kytke tulostin pois päältä ja uudelleen päälle verkkokytkimen avulla tai ▶ Paina **cancel**-näppäintä. Jos virhe esiintyy toistuvasti, ota yhteyttä huoltopalveluun.
Tehonsäästötila	ZZZZ ja näppäinten valaistus kytkeytyy pois päältä.	Jos tulostinta ei käytetä pitkään aikaan, se kytkeytyy automaattisesti tehonsäästötilaan. ▶ Lopeta painamalla jotain navigointipainikkeen näppäintä.

Taulukko 2 Tulostimen tilat

3.4 Näppäintoiminnot

Näppäintoiminnot riippuvat tulostustyön tilasta:

- Aktiiviset toiminnot: Navigointipainikkeen näppäinten merkinnöissä ja symboleissa palaa valo.
- Tulostuskäytössä aktiiviset toiminnot palavat valkoisina (esim. **valikko** tai **feed**).
- Offline-valikossa aktiiviset toiminnot palavat oransseina (nuoli, näppäin ↵).

Näppäin		**Näyttö**	**Tila**	**Toiminto**
menu	palaa	`Online`	**Online**	Offline-valikkoon
feed	palaa	`Online`	**Online**	Tyhjän etiketin syöttö
pause	palaa	`Online`	**Online**	Tulostustehtävän päätyttyä toista viimeisen etiketin tulostus
		`Tulostettu`	**Tulostettu**	Keskeytä tulostustehtävä, Tulostin siirtyy tauko-tilaan
		`Pause`	**Pause**	Jatka tulostustehtävää, Tulostin siirtyy tulosta etiketti -tilaan
	vilkkuu	STOP	**Korjattava virhe**	Jatka tulostustehtävää virheen korjaamisen jälkeen, Tulostin siirtyy tulosta etiketti -tilaan
cancel	palaa	`Online`	**Online**	Tyhjennä tulostusmuisti, tämän jälkeen ei ole enää mahdollista toistaa viimeisen etiketin tulostusta.
		`Tulostettu`	**Tulostettu**	Paina lyhyesti → lopeta nykyinen tulostustehtävä Paina kauan → lopeta nykyinen tulostus-tehtävä ja poista kaikki tulostustehtävät
		`Pause`	**Pause**	
		STOP	**Korjattava virhe**	
	vilkkuu	STOP	**”Ei-korjattava virhe”-tila**	
↵	palaa	STOP	**Virhe**	Ohjeen esiin kutsuminen- näytetään lyhyt ohje virheen korjaamiseksi

Taulukko 3 Painiketoiminnot tulostuskäytössä

Näppäin	**valikossa**	**parametriasetuksessa**	
		Parametrivalinta	**Numeerinen arvo**
↑	Paluu takaisin alavalikosta	-	Kursorin kohdalla olevan numeron suurentaminen
↓	Siirtyminen alavalikkoon	-	Kursorin kohdalla olevan numeron pienentäminen
←	Valikkokohta vasemmalle	Selaus vasemmalle	Kursorin siirto vasemmalle
→	Valikkokohta oikealle	Selaus oikealle	Kursorin siirto oikealle
↵	Valitun valikkokohdan käynnistäminen Paina 2 s: Offline-valikosta poistuminen	Asetetun arvon vahvistaminen Paina 2 s: Keskeytys ilman arvon muuttamista	

Taulukko 4 Painiketoiminnot Offline-valikossa

Ohje!
Säätöön ja asennukseen käytetään mukana toimitettua kuusioavainta, joka sijaitsee tulostusmekaniikan alaosassa. Tässä kuvattuihin toimenpiteisiin ei tarvita muita työkaluja.

4.1 Tukikulman kääntäminen alas ja ylös

Tela- ja tulostuspäärakenneryhmien ja siirtokalvokelaajan ylimääräistä laakerointia varten A8+ on varustettu tukikulmalla (1).

Ohje!
Materiaalin asettamista ja poistamista varten on A8+:ssa edellisissä osioissa kuvattujen toimintojen lisäksi käännettävä tukikulmaa alas ja ylös.

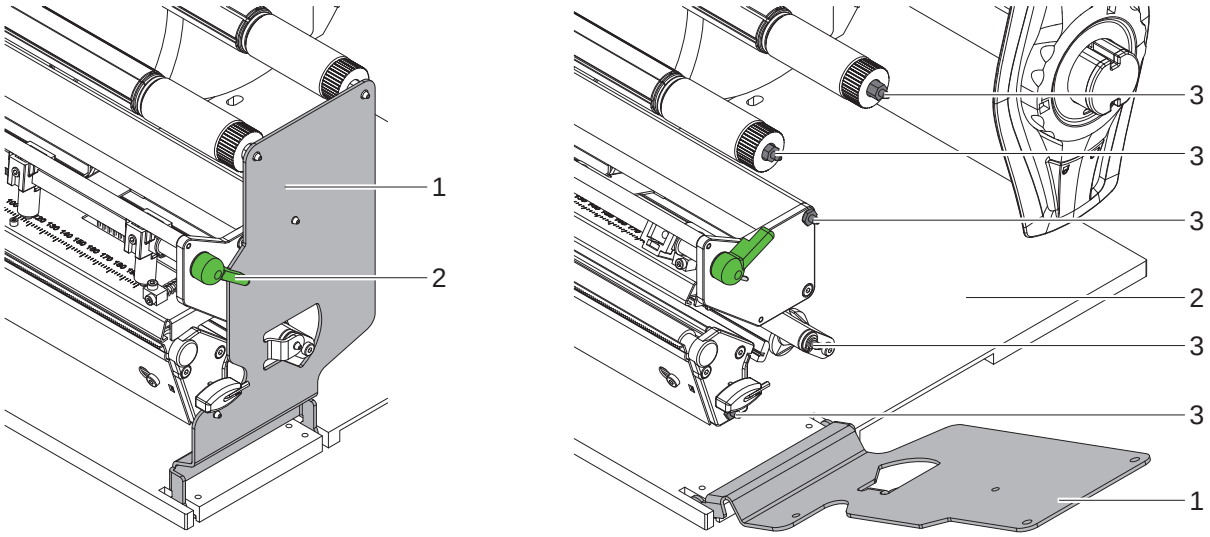

Kuva 6 Tukikulma A8+

Tukikulman kääntäminen alas

- ▶ Avaa kansi.
- ▶ Nosta tulostuspäätä kiertämällä vipua (2) vastapäivään.
- ▶ Käännä tukikulma (1) alas.
  Etiketit ja siirtokalvo voidaan asettaa paikoilleen tai poistaa laitteesta.

Käännä tukikulma ylös

- ▶ Käännä vipua (2) vastapäivään vasteeseen asti.
- ▶ Käännä tukikulma (1) ylös. Varmista tällöin, että kaikki tarttumatapit (3) osuvat tukikulman reikiin.
- ▶ Lukitse tulostuspää kiertämällä vipua (2) myötäpäivään.

Varo!
Tulostuskuvan laadun heikkeneminen.
Käytä ja säädä tulostinta vain sen tukikulman ollessa käännettynä ylös!
Tulostuskäyttöä ei estetä tukikulman ollessa käännettynä alas, mutta tulostuskuvan laatu saattaa heikentyä huomattavasti.

4.2 Rullaetikettien asettaminen

4.2.1 Sijoita etikettirulla rullan pidikkeeseen

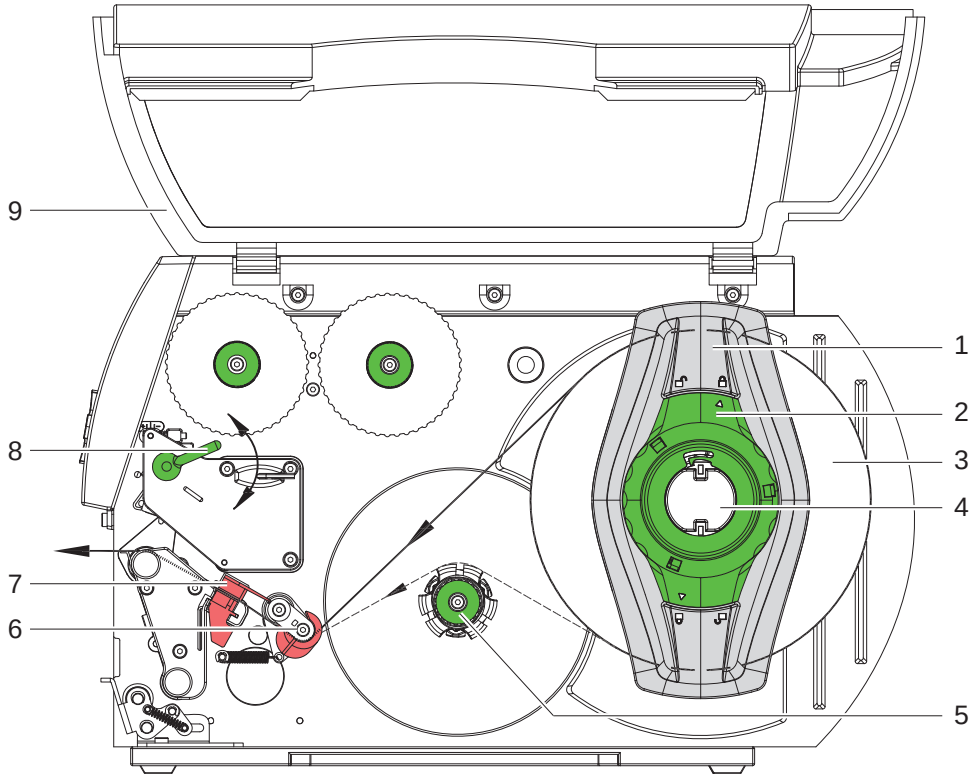

Kuva 7 Rullaetikettien asettaminen

1. Avaa kansi (9).
2. Kierrä säätörengasta (2) vastapäivään niin, että nuoli osoittaa symboliin ja reunan säätäjät (1) vapautuvat
3. Vedä reunan säätäjät (1) irti rullan pidikkeestä (4).
4. JTyönnä materiaalirulla (3) rullan pidikkeeseen (4) niin, että materiaalin painettava puoli osoittaa ylöspäin.
5. Aseta reunan säätäjät (1) rullan pidikkeeseen (4) ja työnnä materiaalirullalle (3) vasteeseen asti.
6. Kierrä säätörengasta (2) myötäpäivään niin, että nuoli osoittaa symboliin ja reunan säätäjät (1) kiinnittyvät rullan pidikkeeseen.
7. Pitkien etikettikaistaleiden kelaaminen:
   Luovutus- tai kelaustilassa: ca. 60 cm
   Katkaisutila: ca. 40 cm

4.2.2 Etikettikaistaleiden asettaminen tulostuspäähän

1. Nosta tulostuspäätä kiertämällä vipua (8) vastapäivään.
2. Työnnä akselilla (6) oleva säätörengas kokonaan ulos.
3. Ohjaa etikettikaistaleet sisäisen kelaajan (5) yli tulostusyksikköön.
4. Ohjaa etikettikaistale akselin (6) alitse ja etikettivalopuomin (7) läpi siten, että se poistuu tulostusyksiköstä tulostuspään ja painotelan välistä.
5. Työnnä akselilla (6) oleva säätörengas etikettikaistaleen ulkoreunaa vasten.

4.2.3 Etikettivalopuomin säätö

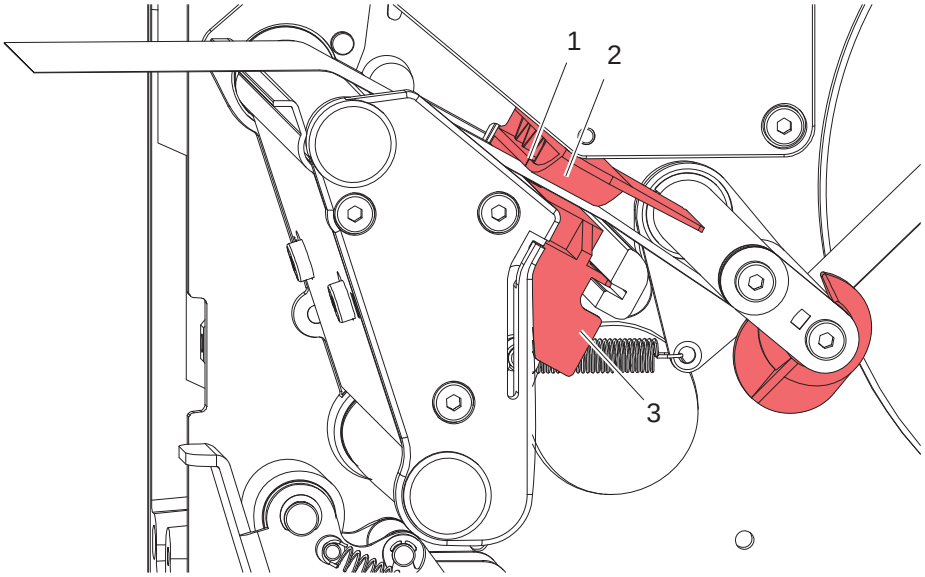

Kuva 8 Etikettivalopuomin säätö

Etikettivalopuomia (2) voidaan säätää poikittaissuuntaisesti paperin kulkusuuntaan nähden. Etikettivalopuomin anturin (1) voi nähdä edestä tulostustusyksikön läpi ja se on merkitty valopuomin pidikkeessä olevalla lovella.

▶ Sijoita etikettivalopuomi (3) siten, että anturi (1) tunnistaa etikettiaukot tai heijastus- tai perforointimerkit.

- tai, jos etiketin muoto ei ole suorakulmainen, -

▶ Suuntaa etikettivalopuomi kahvan (3) avulla paperin kulkusuunnassa etiketin etureunaan.

Vain työskenneltäessä katkaisutilassa:

▶ Lukitse tulostuspää kiertämällä vipua (kuva 7, paikka 8) myötäpäivään.

Etikettirulla on asetettu katkaisutilassa tapahtuvaa käyttöä varten.

4.2.4 Etikettikaistaleiden kelaaminen kelaustilassa

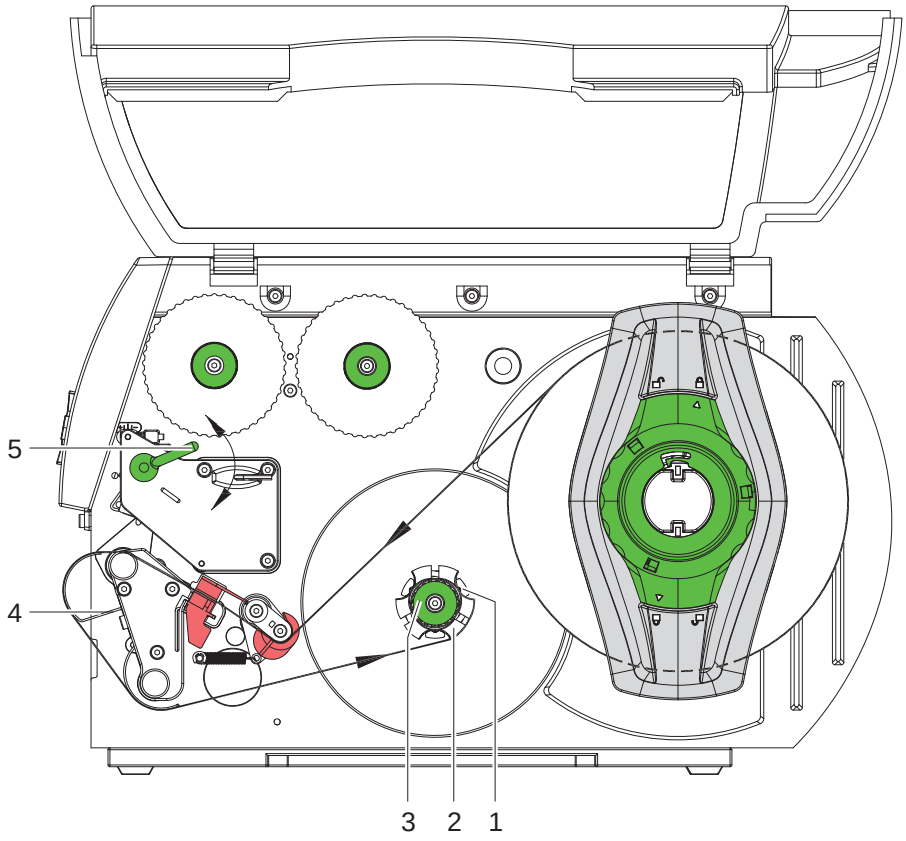

Kuva 9 Etikettikaistaleiden ohjaaminen kelaustilassa

Kelaustilassa etiketit kelataan tulostuksen jälkeen sisäisesti myöhempää käyttöä varten.

1. Tarvittaessa pura puristusjärjestelmä (▷ 4.8 sivulla 23) ja asenna ohjauslevy (▷ 4.7 sivulla 22).
2. Ohjaa etikettikaistaleet ohjauslevyn (4) avulla sisäiseen kelaajaan (2).
3. Pidä kelaajaa (2) paikallaan ja kierrä kääntönuppia (3) myötäpäivään vasteeseen saakka.
4. Työnnä etikettikaistaleet kelaajan (1) pidikkeen alitse ja kierrä kääntönuppia (3) vastapäivään vasteeseen saakka. Kelaaja avautuu ja etikettikaistale kiinnittyy.
5. Kelaa etikettikaistaletta kiinni kiertämällä kelaajaa (2) myötäpäivään.
6. Lukitse tulostuspää kiertämällä vipua (5) myötäpäivään.

Etikettirulla on asetettu kelaustilassa tapahtuvaa käyttöä varten.

4.2.5 Pohjamateriaalin kelaaminen luovutustilassa

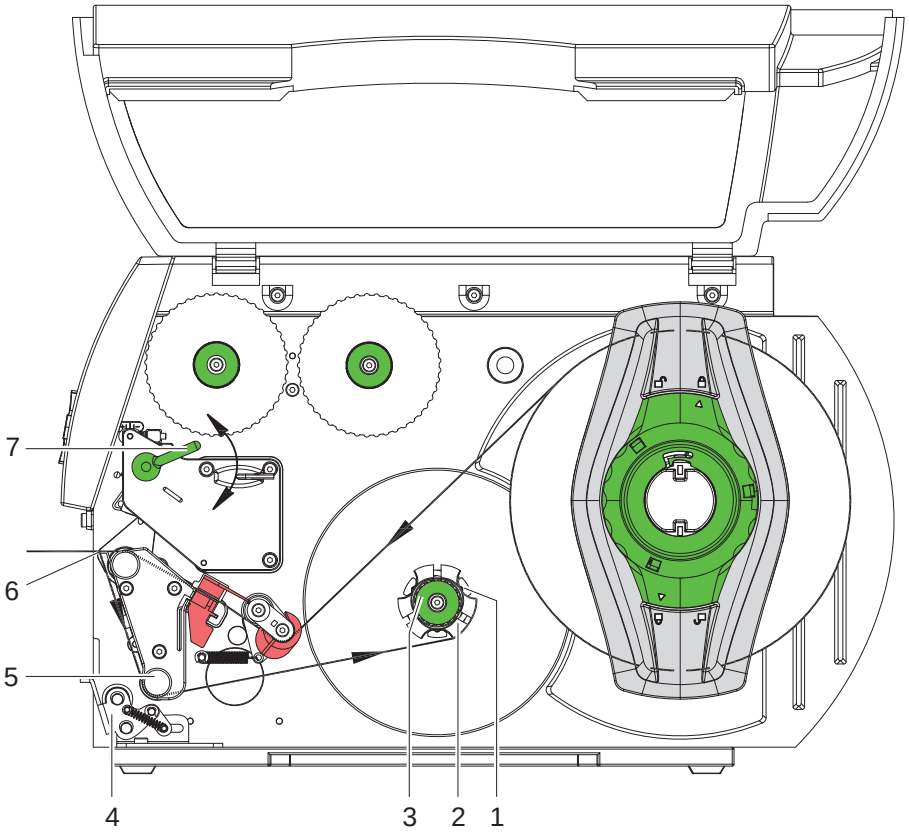

Kuva 10 Materiaalin ohjaaminen luovutustilassa

Luovutustilassa etiketit irrotetaan tulostuksen jälkeen ja vain pohjamateriaali kelataan.

1. Nosta puristusjärjestelmä (4) ylös ohjaustelasta (5).
2. Irrota etiketit etikettikaistaleesta pohjamateriaalin ensimmäisen 100 mm pituudelta.
3. Ohjaa etikettikaistaleet luovutusreunan (6) ja ohjaustelan (5) kautta kelaajaan (2).
4. Pidä kelaajaa (2) paikallaan ja kierrä kääntönuppia (3) myötäpäivään vasteeseen saakka.
5. Työnnä pohjamateriaali kelaajan (2) pidikkeen (1) alitse ja kierrä kääntönuppia (3) vastapäivään vasteeseen saakka.
   Kelaaja avautuu ja kaistale kiinnittyy.
6. Kelaa materiaalia kireälle kiertämällä kelaajaa (2) vastapäivään.
7. Avaa puristusjärjestelmän (4) ylempää kiinnitysruuvia hieman kuusioavaimella ja sijoita puristusjärjestelmä (4) etikettikaistaleen keskelle.
8. Sulje puristusjärjestelmä (4) ja kiristä puristusjärjestelmän (4) ylempi kiinnitysruuvi.
9. Lukitse tulostuspää kiertämällä vipua (7) myötäpäivään.

Etikettirulla on asetettu luovutustilassa tapahtuvaa käyttöä varten.

4.2.6 Pääpuristusjärjestelmän säätö

Tulostuspäätä puristetaan kahdella (A8+:ssa kolmella) työntimellä. Ulomman työntimen asento/paikka on säädettävä käytettävän etikettimateriaalin leveyden mukaan,

- jotta tulostuslaatu olisi tasainen koko etiketin leveydellä.
- taitosten/ryppyjen välttäminen siirtonauhaa liikutettaessa,
- vältä painotelan ja tulostuspään ennenaikaista kulumista.

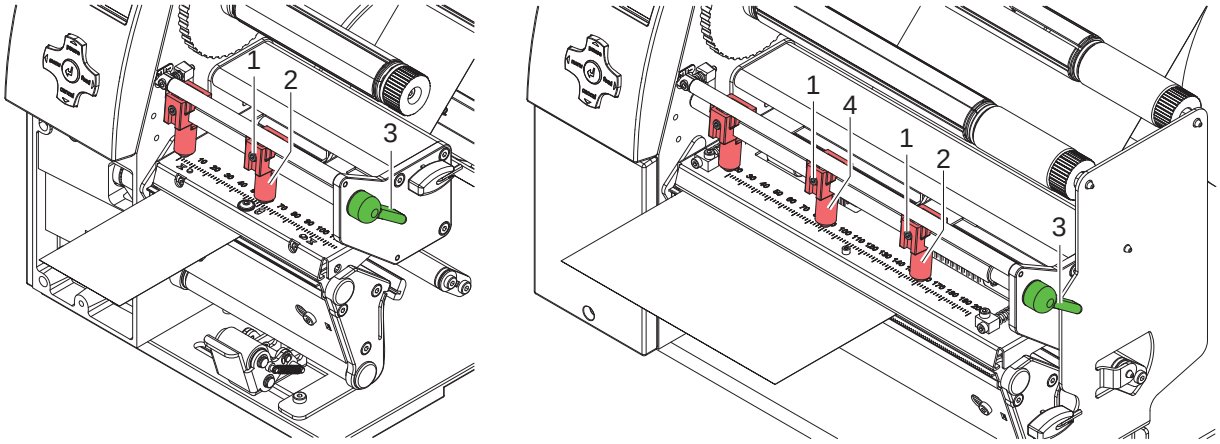

Kuva 11 Pääpuristusjärjestelmän säätö

1. Lukitse tulostuspää kiertämällä vipua (3) myötäpäivään.
2. Avaa ulomman työntimen (2) kierretappi (1) kuusioavaimella.
3. Aseta ulompi työnnin (2) etiketin ulomman reunan yläpuolelle ja kiristä kierretappi (1).
4. Suuntaa A8+:n keskimmäinen työnnin etiketin keskelle.

4.3 Kelatun rullan poistaminen

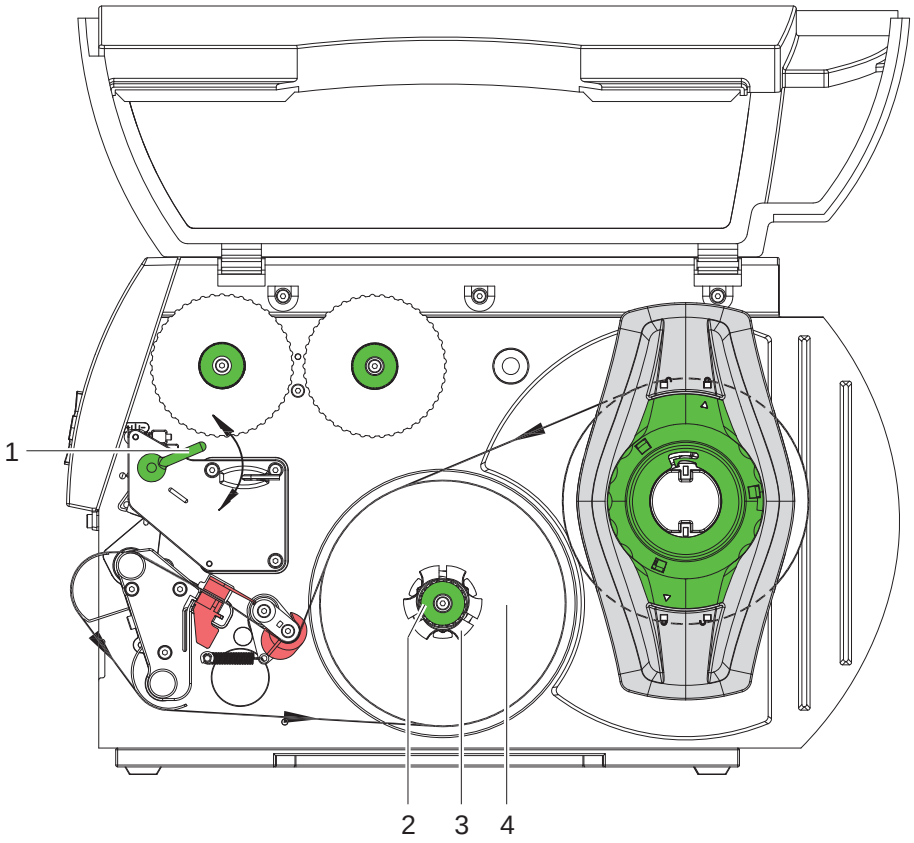

Kuva 12 Kelatun rullan poistaminen

1. Nosta tulostuspäätä kiertämällä vipua (1) vastapäivään.
2. Leikkaa etikettiliuska ja kiedo se kokonaan kelaajalle (3).
3. Pidä kelaajaa (3) paikallaan ja kierrä kääntönuppia (2) myötäpäivään vasteeseen saakka. Kelaajatappi vapautuu ja kelattu rulla (4) vapautetaan.
4. Ota kelattu rulla (4) kelaajasta (3).

4.4 Leporello-etikettien asettaminen

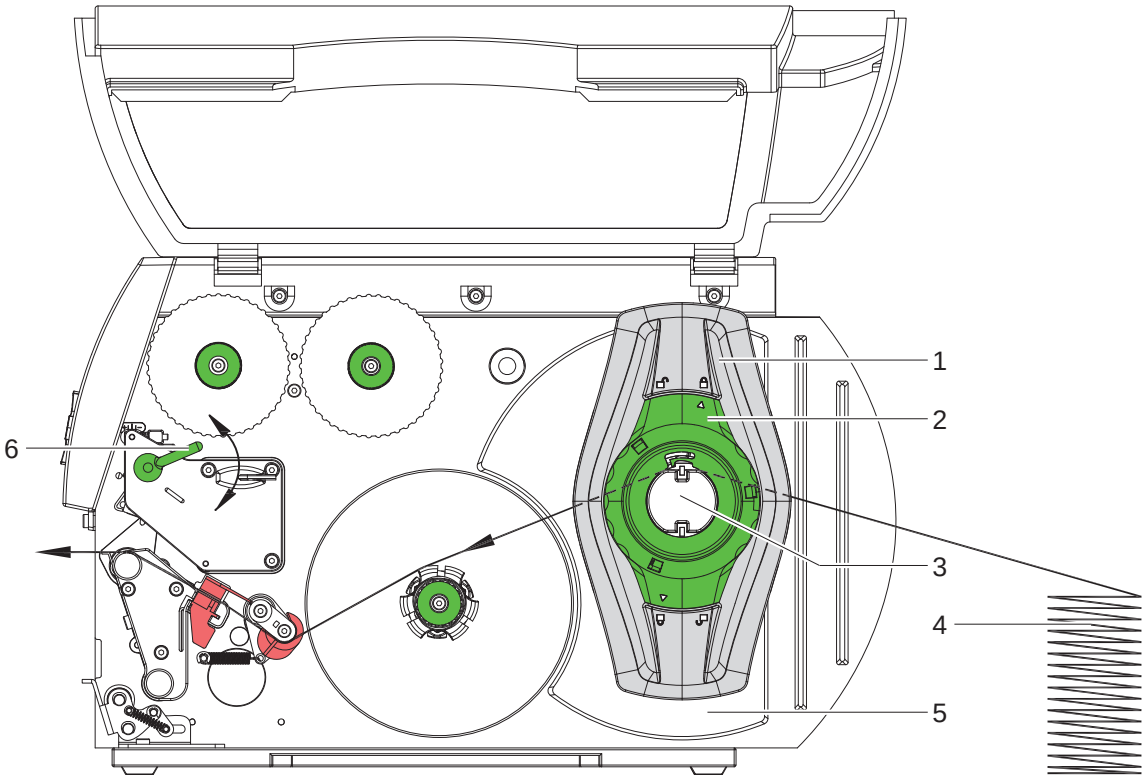

Kuva 13 Paperin kulku Leporello-etiketeille

1. Kierrä säätörengasta (2) vastapäivään niin, että nuoli osoittaa symboliin ja reunan säätäjät (1) vapautuvat
2. Työnnä reunan säädintä (1) rullan pidikkeessä (3) mahdollisimman pitkälle ulospäin.
3. Aseta etikettipino (4) tulostimen taakse. Varmista, että liuskan etiketit näkyvät ylhäältä päin.
4. Vie etikettiliuska rullan pidikkeen (3) yli tulostusyksikölle.
5. Työnnä reunan säädintä (1) niin pitkälle, että etikettiliuska on kiinni asennusseinämässä (5) ja reunan säätimessä (1) jäämättä kiinni tai taittumatta.
6. Kierrä säätörengasta (2) myötäpäivään niin, että nuoli osoittaa symboliin ja reunan säätäjät (1) kiinnittyvät rullan pidikkeeseen.
7. Etikettikaistaleiden asettaminen tulostuspäähän (▷ 4.2.2 sivulla 13).
8. Etikettivalopuomin säätö (▷ 4.2.3 sivulla 14).
9. Pääpuristusjärjestelmän säätö (▷ 4.2.6 sivulla 17).
10. Lukitse tulostuspää kiertämällä vipua (6) myötäpäivään.

4.5 Siirtonauhan sisään asettaminen

Ohje!
Suorassa lämpötulostuksessa siirtonauhaa ei aseteta ja tarvittaessa jo asetettu siirtonauha on poistettava.

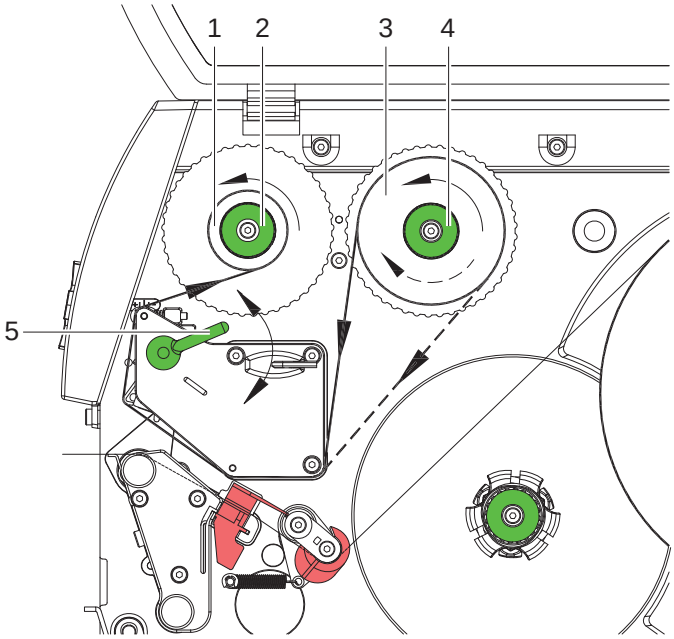

Kuva 14 Siirtonauha-ajo

1. Puhdista tulostuspää ennen siirtonauhan asettamista (▷ 6.3 sivulla 25).
2. Nosta tulostuspäätä kiertämällä vipua (5) vastapäivään.
3. Työnnä siirtonauharulla (3) kelaajan (4) vasteeseen siten, että nauhan väripinnoite osoittaa aukikelattaessa alaspäin. Kelaajalla (4) ei ole ennalta määrättyä pyörimissuuntaa.
4. Pidä siirtonauharullaa (3) paikallaan ja kierrä kelaajan (4) kääntönuppia myötäpäivään, kunnes siirtonauharulla on kiinnittynyt.
5. Työnnä sopiva siirtonauhan (1) ydin siirtonauhan kelaajaan (2) ja kiinnitä samalla tavalla.
6. Ohjaa siirtonauha kuvassa 14 esitetyllä tavalla tulostusmekaniikan läpi.
7. Kiinnitä siirtonauhan alkupää teipillä siirtonauhan ytimeen (1). Huomioi, että siirtonauhan kelaajan pyörimissuunta on vastapäivään.
8. Tasoita siirtonauha kiertämällä siirtonauhan kelaajaa (2) vastapäivään.
9. Lukitse tulostuspää kiertämällä vipua (5) myötäpäivään.

4.6 Siirtonauhan liikkeen säätö

Jos siirtonauhaan syntyy taitoksia tai ryppyjä, tulostuslaatu heikkenee. Siirtonauhan ohjausta on säädettävä taitosten/ryppyjen välttämiseksi.

Ohje!
Päänpuristusjärjestelmän virheellinen asetus voi myös johtaa ryppyihin kalvon kulussa (▷ 4.2.6 sivulla 17).

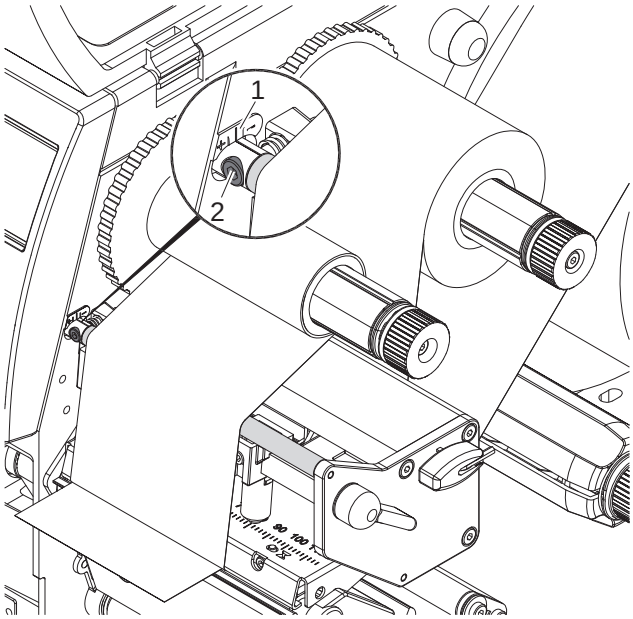

Kuva 15 Siirtonauhan liikkeen säätö

Ohje!
Säätö on järkevintä suorittaa tulostuskäytön aikana.

1. Tarkista asetukset asteikolta (1) ja ota ne huomioon.
2. Kierrä ruuvia (2) kuusioavaimella ja tarkkaile nauhan käyttäytymistä.
   Suunnassa (+) siirtonauhan sisäreuna kiristyy, suunnassa (–) vastaavasti ulkoreuna.

4.7 Ohjauslevyn, luovutus- tai katkaisureunan poistaminen ja asennus

Kun tulostin halutaan varustaa jotain muuta käyttötilaa varten, on ohjauslevy tai luovutus- tai katkaisureuna tarvittaessa asennettava.

Varo!
Ohjaustelan puristusjärjestelmällä varustetuissa tulostinversioissa täytyy puristusjärjestelmä poistaa ennen ohjauslevyn asentamista kelaustilassa tapahtuvaa käyttöä varten (▷ 4.8 sivulla 23).

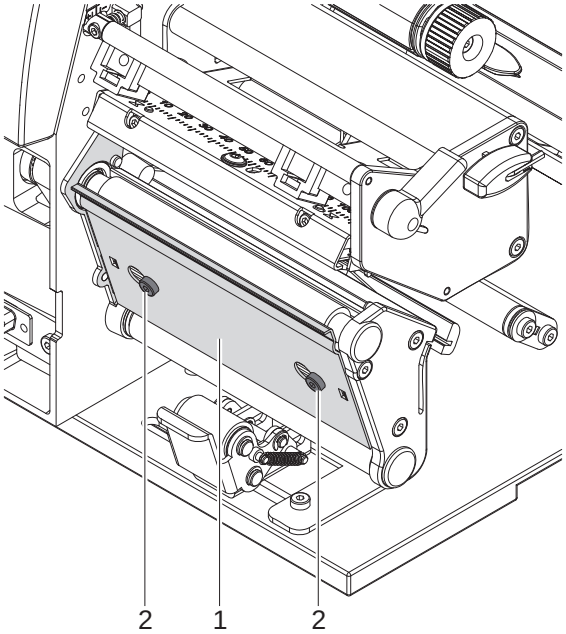

Kuva 16 Ohjauslevyn, luovutus- tai katkaisureunan poistaminen ja asennus

Levyn poistaminen

1. Avaa ruuvia (2) useita kierroksia.
2. Työnnä levyä (1) oikealle ja ota se pois.

Levyn asennus

1. Aseta levy (1) ruuveihin (2) ja työnnä kokonaan vasemmalle.
2. Kiristä ruuvit (2).

4.8 Puristusjärjestelmän poistaminen ja asentaminen

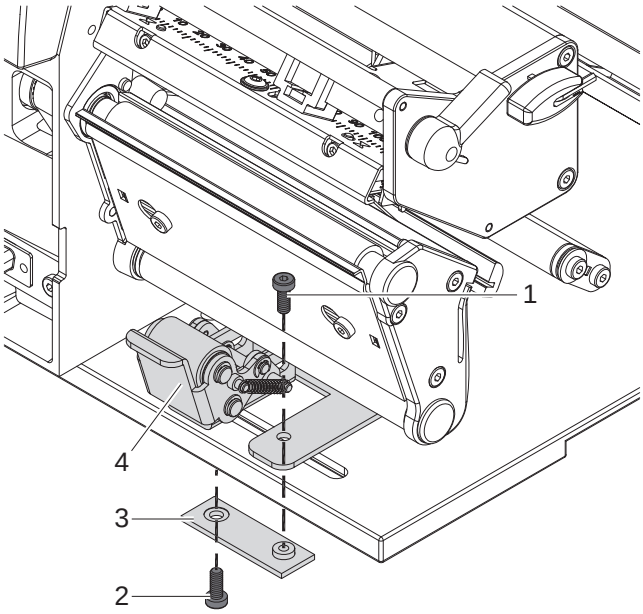

Kuva 17 Puristusjärjestelmän poistaminen

Puristusjärjestelmän poistaminen

1. Aseta tulostin pöydän reunalle siten, että pitkään loveen pääsee käsiksi alakautta.
2. Ruuvaa ruuvit (1) (2) auki ja ota pois.
3. Ota puristusjärjestelmä (4) ja alalevy (3) pois.

Puristusjärjestelmän asentaminen

1. Aseta tulostin pöydän reunalle siten, että pitkään loveen pääsee käsiksi alakautta.
2. Aseta puristusjärjestelmä (4) pitkän loven kohdalle ja ruuvaa alalevy (3) ruuvilla (1) ylhäältä kiinni (älä kiristä kokonaan).
3. Ruuvaa alalevy (3) ruuvilla (2) alhaalta kiinni (älä kiristä kokonaan).
4. Kohdista puristusjärjestelmä (4) etiketin keskelle ja kiristä ruuvit.

Varo!

Epäasianmukainen käsittely vahingoittaa tulostuspäätä!

- ▶ **Älä koske tulostuspään alaosaan sormilla tai terävillä esineillä.**
- ▶ **Huolehdi siitä, ettei etiketeissä ole epäpuhtauksia.**
- ▶ **Huolehdi siitä, että etikettien pinnat ovat sileitä. Karheat etiketit hankaavat ja vähentävät tulostuspään elinikää.**
- ▶ **Tulosta mahdollisimman alhaisella tulostuspään lämpötilalla.**

Tulostin on käyttövalmiina, kun kaikki liitännät on kytketty ja etiketit ja siirtonauha on asetettu.

5.1 Paperin siirron synkronointi

Kun etikettimateriaali on asetettu, täytyy luovutus- ja leikkaustiloissa suorittaa paperin siirron synkronointi. Synkronoinnissa ensimmäinen etikettianturin tunnistama etiketti asetetaan tulostusasentoon ja kaikki sitä edeltävät etiketit siirretään ulos tulostimesta. Tällä tavoin estetään luovutustilassa tyhjien etikettien luovutus yhdessä ensimmäisen tulostetun etiketin kanssa tai ensimmäisen leikkauksen virheellinen leikkauspituus leikkaustilassa. Molemmat tekijät voisivat tehdä ensimmäisen etiketin käyttökelvottomaksi.

- ▶ Paina **feed**-näppäintä käynnistääksesi synkronoinnin.
- ▶ Poista syötön yhteydessä luovutetut tai leikatut tyhjät etiketit.

Ohje!
Synkronointiajoa ei ole tarpeen suorittaa, jos tulostuspäätä ei ole avattu eri tulostustehtävien välillä, vaikka tulostin olisi ollut pois kytkettynä.

5.2 Katkaisutila

Katkaisutilassa etiketit tai päättymätön materiaali tulostetaan. Tulostuksen jälkeen etikettikaistaleet leikataan irti käsin. Tätä käyttötapaa varten on katkaisureunan oltava asennettuna ▷ 4.7 sivulla 22.

5.3 Luovutustila

Luovutustilassa etiketit irrotetaan pohjamateriaalista automaattisesti tulostuksen jälkeen ja asetetaan valmiiksi käyttöä varten. Pohjamateriaali kelataan tulostimen sisäisellä kelaajalla.

Käyttötapa on mahdollista vain tulostimen luovutusversioissa ja se edellyttää lisäksi yhtä seuraavista lisätarvikelaitteista:

- Luovutusvalopuomi PS6 tai PS8
- Luovutusadapteri PS5
- Applikaattori A1000

Ohje!
Luovutustila on aktivoitava ohjelmiston avulla.
Suoraohjelmoinnissa tämä tehdään ”C-ohjelmointikielellä”, ▷ Ohjelmointiopas.

Ohje!
Anturi tai ulkoinen signaali vapauttaa seuraavan tulostuksen vasta, kun tulostettu etiketti on poistunut luovutuspaikasta/-asennosta.

5.4 Sisäinen kelaus

Etiketit ja pohjamateriaali kelataan tulostuksen jälkeen sisäisesti myöhempää käyttöä varten. Käyttötapa on mahdollista vain tulostimen luovutusversioilla. Luovutusreunan sijaan on asennettava lisävarusteena saatava ohjauslevy ▷ 4.7 sivulla 22.

6 Puhdistus

6.1 Puhdistusohjeita

Vaara!
Hengenvaara sähköiskun johdosta!
▶ **Tulostin on irrotettava verkkovirrasta aina ennen huoltotöiden aloittamista.**

Etikettitulostin vaatii vain vähän huolto- ja hoitotoimenpiteitä.

Tärkeintä on puhdistaa lämpötulostuspää säännöllisesti. Tämä takaa tasaisen ja laadukkaan tulostusjäljen ja estää tulostuspään ennenaikaisen kulumisen.

Muuten laitteen huolto rajoittuu kuukausittaiseen puhdistamiseen.

Varo!
Voimakkaiden puhdistusaineiden käyttö vahingoittaa tulostinta!
Älä käytä ulkopintojen tai osien puhdistamiseen hankausaineita tai liuottimia.

- ▶ Poista pöly ja paperinöyhtä tulostusalueelta pehmeällä siveltimellä tai pölynimurilla.
- ▶ Puhdista ulkopinnat yleispuhdistusaineella.

6.2 Painotelan puhdistus

Painotelan likaantuminen voi heikentää tulostusjäljen laatua ja vaikeuttaa materiaalin kulkua laitteessa.

- ▶ Käännä tulostuspää alas.
- ▶ Ota etiketit ja siirtonauha ulos tulostimesta.
- ▶ Poista epäpuhtaudet telanpuhdistajalla ja pehmeällä pyyhkeellä.
- ▶ Jos tela on vioittunut, se on vaihdettava ▷ Huolto-opas.

6.3 Tulostuspään puhdistus

Puhdistusvälit:	Suora lämpöpaino	- jokaisen etikettirullan vaihdon jälkeen
	Lämpösiirtotulostus	- jokaisen siirtonauhan rullanvaihdon jälkeen

Tulostuspäähän voi tulostuksen aikana kertyä epäpuhtauksia, jotka heikentävät tulostusjäljen laatua aiheuttaen esim. kontrastin vaihteluita tai pystysuoria juovia.

Varo!
Tulostuspään vioittuminen!
Älä käytä tulostuspään puhdistamiseen teräviä tai kovia esineitä.
Älä koske tulostuspään lasiseen suojakalvoon.

Varo!
Kuuma tulostuspää voi aiheuttaa vamman.
Huolehdi siitä, että tulostuspää ehtii jäähtyä ennen kuin se puhdistetaan.

- ▶ Käännä tulostuspää alas.
- ▶ Ota etiketit ja siirtonauha ulos tulostimesta.
- ▶ Puhdista tulostuspää erikoispuhdistuspuikolla tai puhtaaseen alkoholiin kastetulla vanupuikolla.
- ▶ Anna tulostuspään kuivua 2 – 3 minuuttia.

6.4 Etikettivalopuomin puhdistus

Varo!
Valopuomin vioittuminen!
Tässä kuvattu puhdistustapa ei ole mahdollinen etikettitulostimilla A6 + ja A8 +. Valopuomin johto voi irrota.
▶ **Etikettitulostimien A6 + ja A8 + valopuomin puhdistus on uskottava huoltopalvelun tehtäväksi.**

Varo!
Valopuomin vioittuminen!
Älä käytä valopuomin puhdistamiseen teräviä tai kovia esineitä tai liuottimia.

Etikettianturit voivat likaantua paperipölystä. Tällöin etiketin alkupään tai painomerkin tunnistus ei välttämättä toimi.

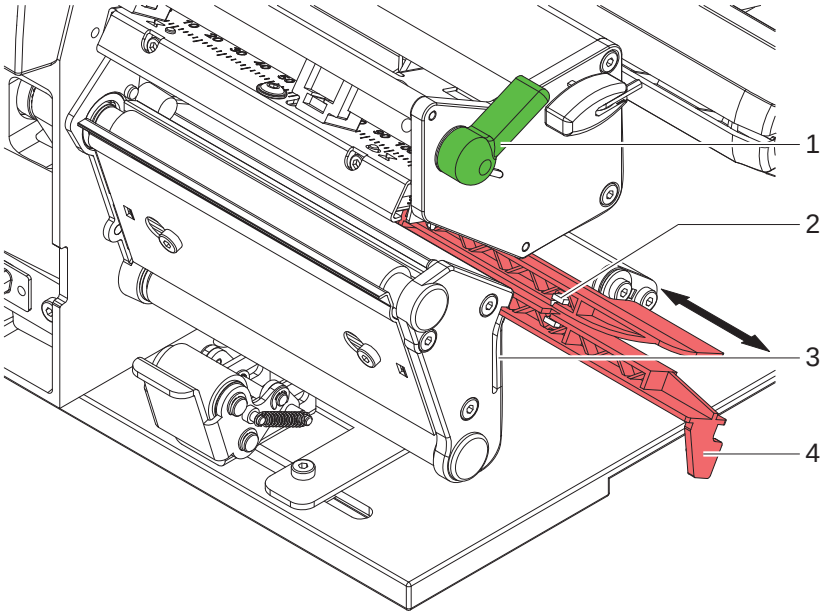

Kuva 18 Etikettivalopuomin puhdistus

1. Nosta tulostuspäätä kiertämällä vipua (1) vastapäivään.
2. Ota etiketit ja siirtonauha ulos tulostimesta.
3. Paina vastejousta (3) ja vedä etikettivalopuomia hitaasti ulospäin kahvan (4) avulla. Huolehdi siitä, ettei valopuomin johto kiristy.
4. Puhdista etikettivalopuomi ja anturit (2) siveltimellä tai puhtaaseen alkoholiin kastetulla vanupuikolla.
5. Työnnä etikettivalopuomi takaisin sisään kahvan (4) avulla ja aseta se paikalleen (▷ 4.2.3 sivulla 14).
6. Aseta etiketit ja siirtonauha uudelleen sisään.

7 Virheiden korjaaminen

7.1 Virhelajit

Jos virhe esiintyy, diagnoosijärjestelmä näyttää sen kuvaruudulla. Tulostin asetetaan virheen laadun mukaan yhteen kolmesta mahdollisesta virhetilasta.

Tila	Näyttö	Näppäin	Huomautus
Korjattava virhe	STOP	**pause** vilkkuu **cancel** palaa	▷ 3.4 sivulla 11
”Ei-korjattava virhe”-tila	STOP	**cancel** vilkkuu	
Järjestelmävirhe	☠	-	

Taulukko 5 Virhetilat

7.2 Ongelmien ratkaisu

Ongelma	Syy	Korjaus
Siirtonauha rypyssä	Siirtonauhan ohjausta ei säädetty	Siirtonauhan liikkeen säätö ▷ 4.6 sivulla 21
	Pääpuristusjärjestelmän ei säädetty	Pääpuristusjärjestelmän säätö ▷ 4.2.6 sivulla 17
	Siirtonauha liian leveä	Käytä siirtonauhaa, joka on ainoastaan hieman etikettiä leveämpää.
Tulostusjäljessä näkyy tuhruja tai tyhjiä kohtia	Tulostuspää likainen	Tulostuspään puhdistus ▷ 6.3 sivulla 25
	Lämpötila liian korkea	Alenna lämpötilaa ohjelmiston avulla.
	Etiketin ja siirtonauhan yhdistelmä ei ole sopiva	Käytä toisenlaista tai -merkkistä siirtonauhaa.
Tulostin ei pysähdy, kun siirtonauha on lopussa	Ohjelmistosta on valittu lämpötulostus	Vaihda ohjelmistosta lämpösiirtotulostukselle.
Tulostin tulostaa merkki-sarjoja etikettiformaatin sijaan	Tulostin on monitoritilassa	Päätä monitoritila.
Tulostin siirtää etikettimateri-aalia, mutta ei siirtonauhaa	Siirtonauha asetettu paikoilleen väärin	Tarkista siirtonauhan kulku ja pinnoitetun puolen suunta ja korjaa tarvittaessa.
	Etiketin ja siirtonauhan yhdistelmä ei ole sopiva	Käytä toisenlaista tai -merkkistä siirtonauhaa.
Tulostin tulostaa vain joka 2. etiketin	Ohjelmiston formaattiasetus liian suuri.	Muuta formaattiasetusta ohjelmistossa.
Pystysuoria valkoisia linjoja tulostusjäljessä	Tulostuspää likainen	Puhdista tulostuspää. ▷ 6.3 sivulla 25
	Lämpöpäävirhe (Lämmityspisteiden poisjäänti)	Vaihda tulostuspää. ▷ Huolto-opas
Vaakasuoria valkoisia linjoja tulostusjäljessä	Tulostinta käytetään leikkaus- tai luovu-tustilassa asetuksella `Takaisinkelaus > Valitsee itse`	Vaihda asetukseksi `Takaisinkelaus > Aina`. ▷ Konfigurointiopas.
Tulostusjälki vaaleampaa toiselta puolelta	Tulostuspää likainen	Tulostuspään puhdistus ▷ 6.3 sivulla 25
	Pääpuristusjärjestelmän ei säädetty	Pääpuristusjärjestelmän säätö ▷ 4.2.6 sivulla 17

Taulukko 6 Ongelmien ratkaisu

7.3 Virheilmoitukset ja virheiden korjaus

Virheilmoitus	Syy	Korjaus
A/D muunnin err.	Laitteistovirhe	Kytke tulostin pois päältä ja uudelleen päälle. Jos vika ilmenee uudelleen, ilmoita asiasta huoltoon.
Anna tarrakoko	Etikettikokoa ei määritelty ohjelmoinnissa	Tarkista ohjelmointi.
DB file tyhjä	Lisävarustemuistikortin virhe tietokantaa käytettäessä	Tarkista ohjelmointi ja muistikortin sisältö.
Device not conn.	Ohjelmisto ei puhuttele olemassa olevaa laitetta	Liitä lisävarustelaite tai korjaa ohjelmointia.
Ei linkkiä	Verkkoyhteys puuttuu	Tarkista verkkojohto ja pistoke. Ilmoita asiasta verkkoadministraattorille.
Ei tarraa	Etikettiliuskasta puuttuu useampia etikettejä	Paina taukopainiketta (**pause**) useamman kerran, kunnes seuraava liuskan etiketti havaitaan.
	Ohjelmistossa annettu etikettimuoto ei vastaa etikettien todellista muotoa	Keskeytä tulostustehtävä. Muuta etikettimuotoa ohjelmistossa. Aloita tulostustehtävä uudelleen.
	Tulostimessa on jatkuvaa materiaalia, ohjelmisto odottaa etikettejä	Keskeytä tulostustehtävä. Muuta etikettimuotoa ohjelmistossa. Aloita tulostustehtävä uudelleen.
Folio loppu	Siirtonauha käytetty loppuun	Aseta uusi siirtonauha paikoilleen.
	Siirtonauha sulanut puhki tulostettaessa	Keskeytä tulostustehtävä. Muuta kuumuusastetta ohjelmistossa. Tulostuspään puhdistus ▷ 6.3 sivulla 25 Aseta siirtonauha paikoilleen. Aloita tulostustehtävä uudelleen.
Fontti ei löydy!	Virhe valitussa latauskirjasinlajissa	Keskeytä tulostustehtävä, Vaihda kirjasinlaji.
FPGA virhe	Laitteistovirhe	Kytke tulostin pois päältä ja uudelleen päälle. Jos vika ilmenee uudelleen, ilmoita asiasta huoltoon.
KirjoituSuojattu	PC-kortin kirjoitussuojaus aktivoitu.	Poista kirjoitussuojaus.
KortinPar.tyhjä!	PC-kortin paristo on tyhjä	Vaihda PC-kortin paristo.
Kortti sekaisin	Virhe muistikortin sisällysluettelossa, epävarma tietojen saatavuus	Alusta muistikortti uudelleen.
Kortti täysi	Muistikortille ei mahdu enää lisää tietoja	Vaihda muistikortti.
Korttikirj.virhe	Laitteistovirhe	Toista kirjoitustapahtuma. Alusta kortti uudelleen.
Korttilukuvirhe	Lukuvirhe muistikorttia luettaessa	Tarkista muistikortin tiedot. Varmista tiedot. Alusta kortti uudelleen.
Lämpöpää auki	Tulostuspäätä ei lukittu	Lukitse tulostuspää.
Lämpöpää kuuma!	Tulostuspää kuumenee liikaa	Tauon jälkeen tulostustehtävää jatketaan automaattisesti. Jos virhe jatkuu, alenna lämpötasoa tai tulostusnopeutta ohjelmistossa.
Lämpöpäävirhe	Laitteistovirhe	Kytke tulostin pois päältä ja uudelleen päälle. Mikäli vika esiintyy uudelleen, vaihda tulostuspää.
Leikkuri jumissa	Terä jää kiinni materiaaliin määrittämättömästi	Sammuta tulostin. Poista kiinni jäänyt materiaali. Kytke tulostin päälle. Aloita tulostustehtävä uudelleen. Vaihda materiaali.
	Terä ei toimi	Kytke tulostin pois päältä ja uudelleen päälle. Jos vika ilmenee uudelleen, ilmoita asiasta huoltoon.
Leikkurivirhe	Terä ei leikkaa materiaalia kokonaan, mutta voi palata lähtöasentoon	Paina **cancel**-näppäintä. Vaihda materiaali.

Virheilmoitus	Syy	Korjaus
Muisti täynnä!	Tulostustehtävä liian suuri: esim. ladattujen tekstien, suurten kaavioiden vuoksi	Keskeytä tulostustehtävä. Vähennä tulostettavien tietojen määrää.
No DHCP-Server	Tulostin on konfiguroitu DHCP:lle, eikä DHCP-palvelinta ole olemassa tai DHCP-palvelin ei ole parhaillaan käytettävissä	Kytke asetuksissa DHCP pois päältä ja anna kiinteä IP-osoite. Ilmoita asiasta verkkoadministraattorille.
No SMTP-Server	Tulostin on konfiguroitu SMTP:lle, eikä SMTP-palvelinta ole olemassa tai SMTP-palvelin ei ole parhaillaan käytettävissä	Kytke asetuksissa SMTP pois päältä. **Faro!** Sähköpostilla annettava varoitus (EAlert) ei ole silloin mahdollista! Ilmoita asiasta verkkoadministraattorille.
No Timeserver	Aikapalvelin valittu asetuksissa, mutta aikapalvelinta ei olemassa tai aikapalvelin ei ole parhaillaan käytettävissä.	Kytke asetuksissa aikapalvelin pois päältä. Ilmoita asiasta verkkoadministraattorille.
Pää Jännitevirhe	Laitteistovirhe	Kytke tulostin pois päältä ja uudelleen päälle. Jos vika ilmenee uudelleen, ilmoita asiasta huoltoon. Näytetään, mikä jännite on jäänyt pois. Merkitse tämä ylös.
Paperi loppu	tulostettava materiaali on käytetty loppuun	Materiaalin sisään asettaminen
Poista nauha	Siirtonauha asetettu, vaikka tulostin on asetettu suoralle lämpötulostukselle	poista siirtonauha suoraa lämpötulostusta varten.
		kytke lämpösiirtotulostus päälle tulostimen asetuksessa tai ohjelmistossa siirtotulostusta varten
	Halutaan työstää lämpöetikettejä, ohjelmisto on kuitenkin kytketty lämpötulostukselle	Keskeytä tulostustehtävä. Kytke ohjelmistossa lämpötulostukselle. Aloita tulostustehtävä uudelleen.
	Virhe paperin siirrossa	Tarkista paperin kulku.
Protocol virhe	Tulostin saa tietokoneelta tuntemattoman tai virheellisen komennon.	Paina taukopainiketta (**pause**) ohittaaksesi komennon tai paina peruutuspainiketta (**cancel**) keskeyttääksesi tulostustehtävän.
Puskuri täysi	Tiedonsyöttöpuskuri on täynnä ja tietokone yrittää lähettää lisää tietoja	Käytä tiedonsiirtoa protokollalla (mielellään RTS/CTS).
Sama nimi on jo	Kenttänimi annettu kahdesti suoraohjelmoinnissa	Korjaa ohjelmointi.
Setup virhe	Virhe konfiguraatiomuistissa	Konfiguroi tulostin uudelleen. Jos vika ilmenee uudelleen, ilmoita asiasta huoltoon.
Tietoa ei löydy	Olemattoman tiedoston esiin kutsuminen muistikortilta	Tarkista muistikortin sisältö.
Tuntematon korti	Muistikorttia ei ole alustettu Muistikorttityyppiä ei tueta	Alusta kortti, käytä toista korttityyppiä.
USB virhe USB jumissa	USB-laite tunnistetaan, mutta se ei toimi	Älä käytä USB-laitetta.
USB virhe Iso virta!	USB-laite tarvitsee liikaa virtaa	Älä käytä USB-laitetta.
USB virhe Tuntematon laite	USB-laitetta ei tunnisteta	Älä käytä USB-laitetta.
Väärä ohj.versio	Virhe uutta laitteisto-ohjelmiston tilaa ladattaessa. Laitteisto-ohjelmisto ei sovi laitteistotilaan	Lataa sopiva laitteisto-ohjelmisto.
ViivaK.LiianIso	Viivakoodi liian suuri etiketissä tarkoitetulle alueelle	Pienennä tai siirrä viivakoodia.
Viivakoodi virhe	Virheellinen viivakoodin sisältö, esim. aakkosnumeerisia merkkejä numeroviivakoodissa	Korjaa viivakoodin sisältö.

Taulukko 7 Virheilmoitukset ja virheiden korjaus

8 Etiketit / Jatkuvat tarrat

8.1 Etikettien koot / Jatkuva tarra

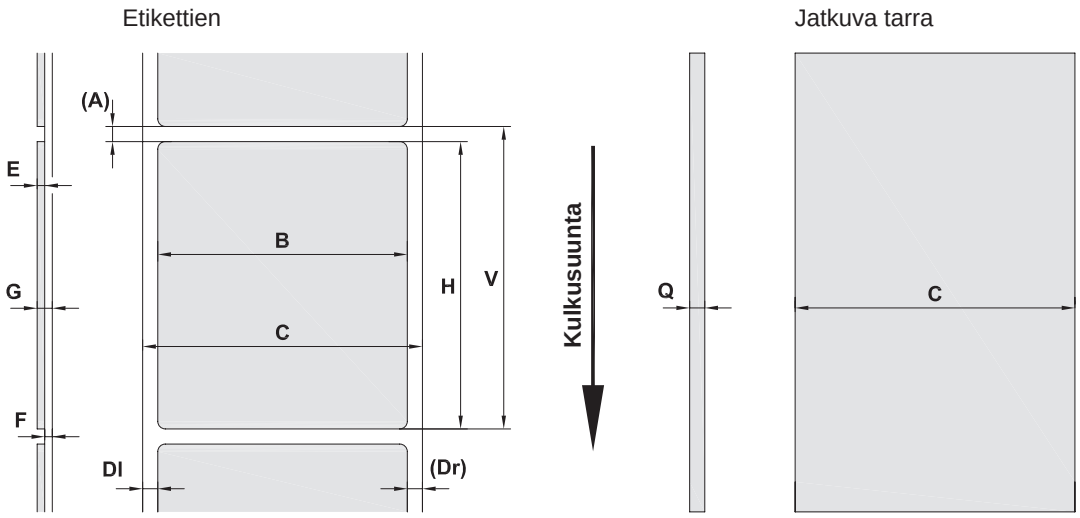

Kuva 19 Mitat etiketit / jatkuvat tarrat

Mitta	Nimike	Mitat (mm)			
		A2+	A4+ / A4.3+	A6+	A8+
B	Etiketin leveys	4 - 63	20 - 116	46 - 176	46 - 220
H	Etiketin korkeus tulostuspäällä 203 dpi	-	4 - 5000	6 - 4000	-
	tulostuspäällä 300 dpi	4 - 5000	4 - 4000	6 - 3000	10 - 2000
	tulostuspäällä 600 dpi	4 - 2000	4 - 1000	-	-
	luovutustilassa	12 - 200	12 - 200	25 - 200	-
-	Katkaisupituus	> 30			
-	Leikkauspituus				
	leikkuuterällä	> 2			
	perforointiterällä	> 12			
-	Perforointipituus	> 2			
A	Etikettiväli	> 2			
C	Pohjamateriaalin tai jatkuvan materiaalin leveys	24 - 67	24 - 120	50 -180	50 - 235
Dl	Vasen reuna	≥ 0			
Dr	Oikea reuna	≥ 0			
E	Etiketin paksuus	0,025 - 0,7			
F	Pohjamateriaalin paksuus	0,03 - 0,1			
G	Kokonaispaksuus etiketti + pohjamateriaali	0,055 - 0,8			
Q	Jatkuvan materiaalin paksuus	0,03 - 0,8			
V	Syötä tarra	> 6			
	• Pienillä etiketeillä, ohuilla materiaaleilla tai vahvalla liimalla voi esiintyä rajoituksia. Kriittiset käyttötavat on testattava ja hyväksyttävä. • Huomioi taivutusjäykkyys! Materiaalin on voitava levätä painotelalla!				

Taulukko 8 Mitat etiketit / jatkuvat tarrat

8.2 Laitteen mitat

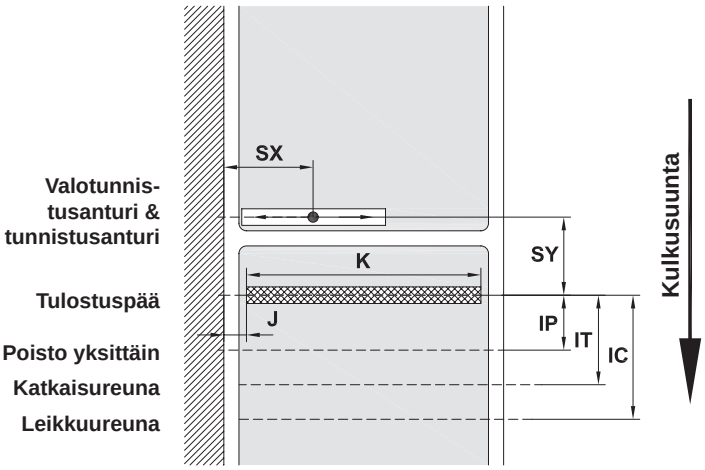

Kuva 20 Laitteen mitat

Mitta	Nimike	Mitat (mm)				
		A2+	A4+	A4.3+	A6+	A8+
IP	Etäisyys painorivi - poisto yksittäin	13,5				-
IC	Etäisyys painorivi – Terän leikkuureuna	18,8				
IT	Etäisyys painorivi - Katkaisureuna	13,5				
J	Etäisyys 1. lämmityskohta – paperin kulkureuna					
	203 dpi	-	2,0	2,0	0,4	-
	300 dpi	2,0	2,0	2,0	3,1	2,0
	600 dpi	2,0	2,0	-	-	-
K	Tulostusleveys tulostuspäällä					
	203 dpi	-	104,0	104,0	168,0	-
	300 dpi	54,2	105,6	108,4	162,6	216,0
	600 dpi	57,0	105,6	-	-	-
SX	Etäisyys valotunnistus- ja tunnistusanturi - eli tunnistusmerkkien ja stanssausten sallittu etäisyys reunaan	5 - 26	5 - 53			
SY	Etäisyys valotunnistus- ja tunnistusanturi - painorivi	46,0				

Taulukko 9 Laitteen mitat

8.3 Mitat tunnistusmerkit

Tunnistusmerkillä varustetut etiketit

Tunnistusmerkillä varustettu jatkuva materiaali

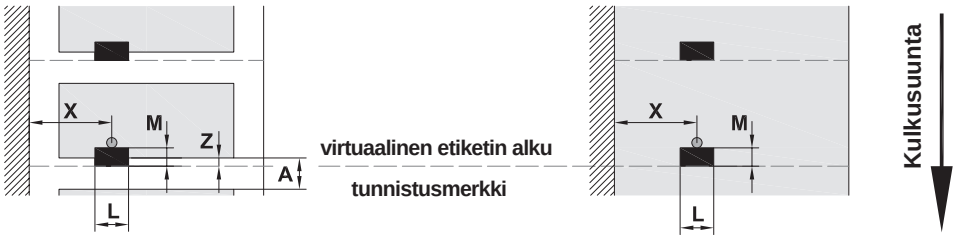

Kuva 21 Mitat tunnistusmerkkejä varten

Mitta	Nimike	Mitat (mm)
A	Etikettiväli	> 2
L	Tunnistusmerkin leveys	> 5
M	Tunnistusmerkin korkeus	3 - 10
X	Etäisyys merkki - A2+:lla A4+:lla, A4.3+:lla, A6+:lla, A8+:lla	 5 - 26 5 - 53
Z	Etäisyys virtuaalinen etiketin alku – todellinen etiketin alku ▶ Sovita ohjelmistoasetukset	0 – A / suositeltu : 0
	• Tunnistusmerkkien on sijaittava materiaalin taustapuolella. • Etikettivalopuomi etupuolella sijaitseville tunnistusmerkeille tilauksesta. • Tiedot koskevat mustia merkkejä. • Värillisiä merkkejä ei mahdollisesti tunnisteta. ▶ Suorita etukäteistestit.	

Taulukko 10 Mitat tunnistusmerkkejä varten

8.4 Mitat stanssauksia varten

Stanssatut etiketit

Stanssattu jatkuva materiaali

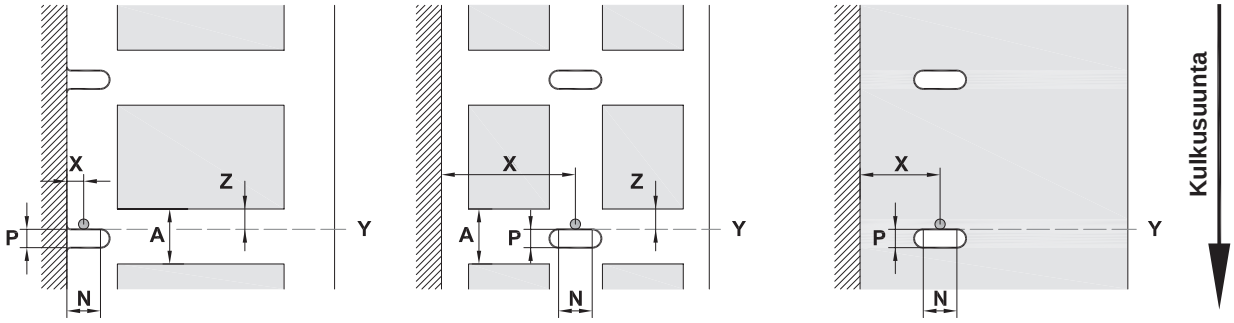

reunastanssausta varten

Pohjamateriaalin vähimmäispaksuus 0,06 mm

Kuva 22 Mitat stanssauksia varten

Mitta	Nimike	Mitat (mm)
A	Etikettiväli	> 2
N	Stanssauksen leveys reunastanssauksella	> 5 > 8
P	Stanssauksen korkeus	2 - 10
X	Etäisyys stanssaus - A2+:lla A4+:lla, A4.3+:lla, A6+:lla, A8+:lla	 5 - 26 5 - 53
Y	anturin laskema etiketin alku valotunnistuksessa	Stanssauksen takareuna
Z	Etäisyys laskettu etiketin alku – todellinen etiketin alku ▶ Sovita ohjelmistoasetukset	0 … A-P

Taulukko 11 Mitat stanssauksia varten

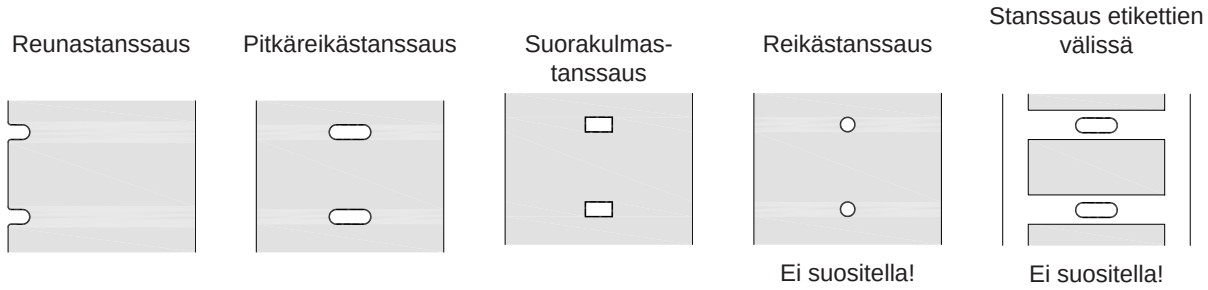

Kuva 23 Stanssausesimerkkejä

9 Hyväksynnät

9.1 EU-vaatimustenmukaisuusvakuutusta koskeva huomautus

Sarjan A+ etikettitulostin täyttää soveltuvilta osin seuraavien EU-direktiivien määrittelemät olennaiset turvallisuus- ja terveysvaatimukset:

- Direktiivi 2014/35/EU, tietyllä jännitealueella toimivien sähkölaitteiden asettamista saataville markkinoilla koskevan jäsenvaltioiden lainsäädännön yhdenmukaistamisesta
- Direktiivi 2014/30/EU, sähkömagneettista yhteensopivuutta koskevan jäsenvaltioiden lainsäädännön yhdenmukaistamisesta
- Direktiivi 2011/65/EU tiettyjen vaarallisten aineiden käytön rajoittamisesta sähkö- ja elektroniikkalaitteissa

EU-vaatimustenmukaisuusvakuutus

▷ https://www.cab.de/media/pushfile.cfm?file=2541

9.2 FCC

NOTE : This equipment has been tested and found to comply with the limits for a Class A digital device, pursuant to Part 15 of the FCC Rules. These limits are designed to provide reasonable protection against harmful interference when the equipment is operated in a commercial environment. The equipment generates, uses, and can radiate radio frequency and, if not installed and used in accordance with the instruction manual, may cause harmful interference to radio communications. Operation of this equipment in a residential area is likely to cause harmful interference in which case the user may be required to correct the interference at his own expense..

10 Hakusanahakemisto

E

Ei-korjattavavirhe-tila 10
Etikettien sisään asettaminen 13
Etikettikoot 30
Etikettivalopuomin
  asetus 14
  puhdistus 26

G

Graafinen näyttö 9

H

Huoltotyöt 5

J

Jatkotyöt 5
Järjestelmävirhe 10
Jatkuva tarra 30

K

Katkaisureuna 22
Katkaisutila 14, 24
Korjattava virhe 10

L

Laitteen mitat 31
Laitteen yleiskuva 6
Leikkaustila 24
Leporello-etikettien asettaminen 19
Liittäminen 8
Litiumparistolla 5
Luovutustila 16, 24

M

Määräystenmukainen käyttö 4

N

Nauhan alustan säätö 13
Navigointipainike 9
Näppäin
  cancel 11
  feed 11
  menu 11
  pause 11
  Syöttö 11
Näppäintoiminnot 11
  Offline-valikko 11
  Tulostuskäyttö 11

O

Offline-valikko 11
Ohjauslevyn 22
Ohjaustaulu 9
Ohjeen esiin kutsuminen 11
Ongelmien ratkaisu 27
Online 10
Osien hävittäminen ympäristöä säästä-vällä tavalla 5

P

Päälle kytkeminen 8
Pääpuristusjärjestelmän säätö 17
Painotelan puhdistus 25
Pakkauksen sisältö 8
Pakkauksesta purkaminen 8
Paperin siirron synkronointi 24
Pause 10
Poisto yksittäin 22
Puhdistus 25
  Etikettianturit 26
  Painotela 25
  Tulostuspää 25
Puhdistusohjeita 25
Puristusjärjestelmän 23
Pystytys 8

R

Reunan säätäjä 6
Rullaetikettien asettaminen 13
Rullan poistaminen 18
Rullaustila 15

S

Siirtonauhan liikkeen säätö 21
Siirtonauhan sisään asettaminen 20
Stanssaukset 33
Symbolinäytöt 9

T

Tukikulma A8+ 12
Turvallisuusohjeet 5
Tärkeitä tietoja 4
Tehonsäästötila 10
Tulostettu 10
Tulostimen tilat 10
Tulostuspää
  puhdistus 25
  vaurio 24
Tunnistusmerkit 32

V

Varoitustarrat 5
Verkkojännite 8
Virhe
  Ilmoitukset 28
  Korjaus 28
  Laadut 27
  Näyttö 27
  Tilat 27
Virransyöttö 5

Y

Ympäristö 5

36

Tämä sivu on jätetty tarkoituksella tyhjäksi.