Siirtotulostin

a-sarja

Pikaohjeet

Julkaisu 12/01

Gesellschaft für
Computer- und Automations-
Bausteine mbH & Co KG
cab-Produkttechnik GmbH & Co KG
Postfach 19 04 D-76007 Karlsruhe
Wilhelm-Schickard-Str. 14 D-76131 Karlsruhe
Telefon + 49 (0) 721 / 66 26-00
Telefax + 49 (0) 721 / 66 26-249
http://www.cabgmbh.com
e-mail : info@cabgmbh.com

copyright by cab
Tekininen muutosoikeus pidätetään
In accordance with our policy of continual product improvement, we reserve the right to alter specifications without notice
Données technique modifiables sans prévais

A-sarja

Lämpösiirtotulostin

Pikaohjeet

Julkaisu 12/01

Kaikki oikeudet, myös käännös, pidätetään.

EY - konformiteettiselvitys

Todistamme täten, että seuraavassa määritellyn koneen suunnittelu ja rakenne sekä meidän toimittamamme malli ovat vastaavien perustavien EY-määräystenturvallisuus- ja terveysvaatimusten mukaiset. Koneen tai sen käyttötarkoituksen muutoksissa, joista ei ole sovittu meidän kanssamme, menettää tämä selvitys voimassaolonsa.

Laite:
Siirotulostin

Tyyppi :
A-sarja

Sovelletut EY-määräykset ja standardit:

- Koneita koskeva EY-ohjesääntö	**98/37/EY**
- Koneiden turvallisuus	EN 292-2:1991
- Pienjännitteitä koskeva EY-ohjesääntö	**73/23/ETY**
- Tiedotuslaitteiden turvallisuus ja toimistokoneiden turvallisuus	EN60950:1992+A1:1993 EN 60950/A2:1993
- EY-ohjesääntö EMV	**89/336/ETY**
- Tietotekniikan laitteistojen radiohäiriöiden raja-arvot	EN 55022 :1998
- Yliaaltovirrat	EN 61000-3-2:1995+A1:1998+A2:1998 +A14:1999:2000
- Jännitteen vaihtelut / vilkkuilmiö	EN 61000-3-3:1995
- Häiriökestävyys elinkeinoala sekä pienyritykset	EN 50082-1: 1992-12

Valmistajan puolesta allekirjoittaa :

cab Produkttechnik Sömmerda
Sömmerda, 21.05.01

Erwin Fascher
Toimitusjohtaja

Tärkeitä turvallisuusohjeita

1. Laitetta saa käyttää vain tarrojen, jatkopaperin tai vastaavan materiaalin painamiseen!
2. Liitä laite ainoastaan silloin verkkoon, kun sen jännite vastaa laitteen jännitettä. Laite on laadittu 100 - 240 V:n vaihtojännitteelle. Liitä tulostin ainoastaan pistorasiaan, jossa on suojamaadoituskontakti !
3. Tulostimen saa yhdistää ainoastaan laitteisiin, joilla on suojapienjännite !
4. Huomioi, että liitoksia valmistettaessa kaikki liitettävät laitteet (tulostin, laskin jne.) on kytketty päältä pois ! Laitteet on myös kytkettävä päältä pois, kun liitoksia irrotetaan !
5. Varmistaudu, ettei tulostimesi joudu kosteuden alaiseksi !
6. Tulostinta on mahdollista käyttää avatulla kannella. Tässä tilassa pyöriviin osiin voi tarttua vapaasti. Varo etteivät ihmisten hiukset, korut tai vastaavat osat eivät joudu kosketuksiin näiden osien kanssa !
7. Painopäänosat saattavat kuumentua tulostamisen aikana. Varo niitä kosketettaessa!
8. Erota tulostin verkosta ennen kuin aloitat puhdistus- tai huoltotyöt.
9. Ainoastaan erikoistuneet huoltoteknikot saavat suorittaa tulostimen korjaustyöt.

VAROITUS !
Älä avaa takasivua ! Verkkojännite aiheuttaa hengenvaaran !

Liitoksien valmistus

Verkkoliitos

Tulostin on varustettu laaja-alueverkko-osalla (100-240V~) niin, että käyttö on mahdollista sekä 230V~/50 Hz:n että 115V~/60 Hz:n verkkojännitteillä ilman että laitteeseen täytyy puuttua.

HUOMIO !
Ennen kuin liität tulostimesi verkkoon, varmistaudu, että verkkokytkin (6) on asennossa "O" (POIS) !

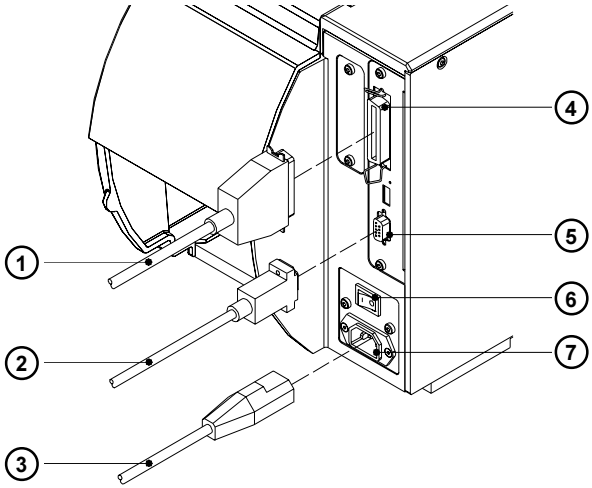

Kuva 1

Pistä tarvikkeiden mukana oleva verkkokaapeli (**3**) verkkoliitospistukkaan (**7**) ja liitä kaapeli **maadoitettuun** pistorasiaan.

Tietokoneen liittäminen

Tulostimessa on vakiona kaksisuuntainen rinnakkaisliitäntä (**4**) sekä RS-232-sarjaliitäntä 9-napaisella pistokkeella (**5**).
Tulostimen RS-232-rinnakkaisliitäntäkohta on konfiguroitava tietokoneesi säätöihin sopivaksi sarjaliitäntää varten (katso käyttöohjeista).

Yhdistä tietokone ja tulostin sopivalla kaapelilla (**1**,**2**) ja varmista kaapeliliitokset pistoliittimien ruuveilla ja/tai pinteillä.

HUOMIO !
Varmista, että kaikki tulostimeen liitetyt tietokoneet sekä liitoskaapelit on maadoitettu asianmukaisesti.

Tarrojen paikoilleenasettaminen

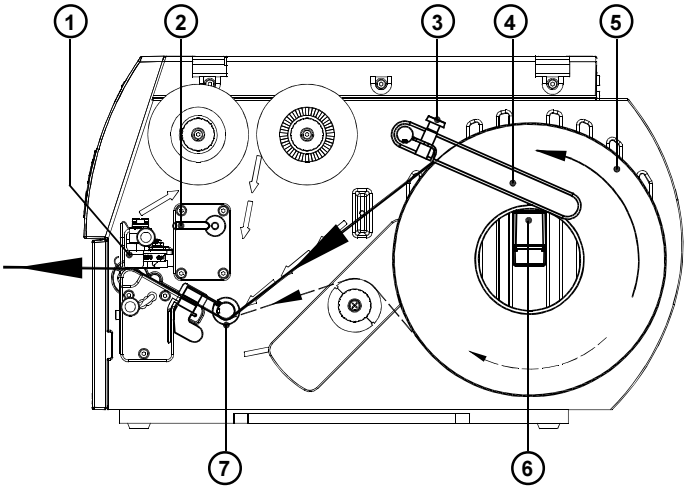

Kuva 2

Seuraavat vaiheet koskevat asetettaessa materiaali katkaisutoimintoon. Ohjeet materiaalin asettamiseksi rullaus- eli syöttötoimintoon tai laskostetun paperin asettamiseksi löydät tulostimen ja/tai syöttövalopuomin käyttöohjeista.

1. Irrota pyälletty ruuvi (**3**), käännä johde (**4**) ylös ja työnnä sitä niin paljon ulos kuin mahdollista.
2. Aseta tarrarulla (**5**) rullanpitimeen (**6**) ja pura varastorullasta pitkähkö tarraliuska. Työnnä rulla vasteeseen saakka.
3. Käännä johde (**4**) alas rullanpitimeen (**6**). Työnnä johde varastorullaa vasten niin, että rullaa jarrutetaan hieman purettaessa. Kiristä pyällettyä ruuvia (**3**).
4. Käännä vipua (**2**) myötäpäivään vasteeseen saakka ja kohota siten painopääryhmää (**1**).
5. Työnnä ohjausrengasta (**7**) niin paljon ulos kuin mahdollista.
6. Vie tarraliuska kuvassa 2 esitetyllä tavalla tulostimen läpi. Paperin kulku uloskäärityille tarroille esitetään yhtenäisenä viivana ja sisäänkäärityille tarroille katkoviivana.
7. Sijoita tarravalopuomi (**8**) siten, että varsinainen sensori (**9**) voi tunnistaa tarravälit tai heijastin- ja/tai perforaatiomerkit.
   Työnnä tarravalopuomia kahvasta (**10**) kohdistusta varten tarvittavaan asemaan.

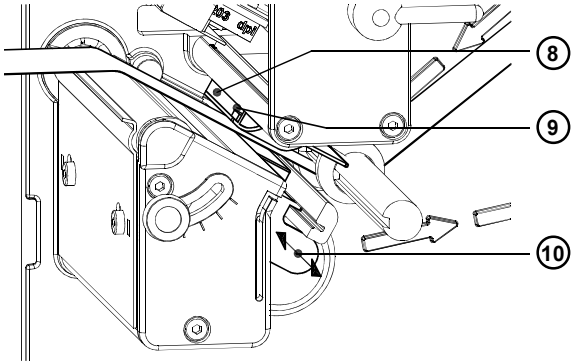

Kuva 3

8. Työnnä ohjausrengas (**7**) tarraliuskan ulkoreunaa vasten.
9. Käännä vipu (**2**) vastapäivään vasteeseen asti. Näin lukitaan painopää.
10. Käytettäessä kapeita tarroja painopääntuki on aktivoitava.

Painopääntuen säätö

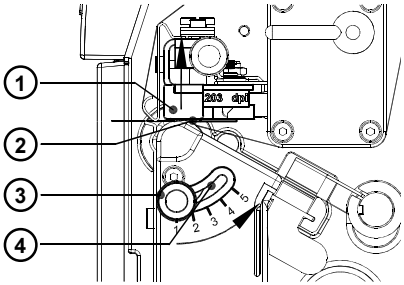

Kapeita tarroja (leveys < puolet painopään leveydestä) tulostettaessa on mahdollista, että painopää joutuu sellaisella kohdalla suoraan kosketukseen painotelan kanssa, jolla ei ole materiaalia. Tämä saattaa johtaa painopään ennenaikaiseen kulumiseen sekä tarrareunojen painovoimakkuuksien eroihin. Siksi on kapeita tarroja käytettäessä aktivoitava painopääntuki (**2**) :

Kuva 4

1. Painopääntuen (**2**) ajankohtainen asentoa on luettavissa pitkittäisuran (**4**) asteikosta.
2. Leveille tarroille suositellaan asemaa **1**. Tässä asennossa painopääntuki (**2**) on täysin estetty.
3. Löysää pyällettyä ruuvia (**3**) kapeita tarroja varten ja työnnä sitä hitaasti asentoa **5** kohti. Painopäätä (**1**) kohotetaan tässä ulospäin.
4. Tarkista asennus kontrolloimalla painovoimakkuuden tasaisuutta.
5. Kiristä pyälletty ruuvi (**3**).

Siirtokalvon asennus

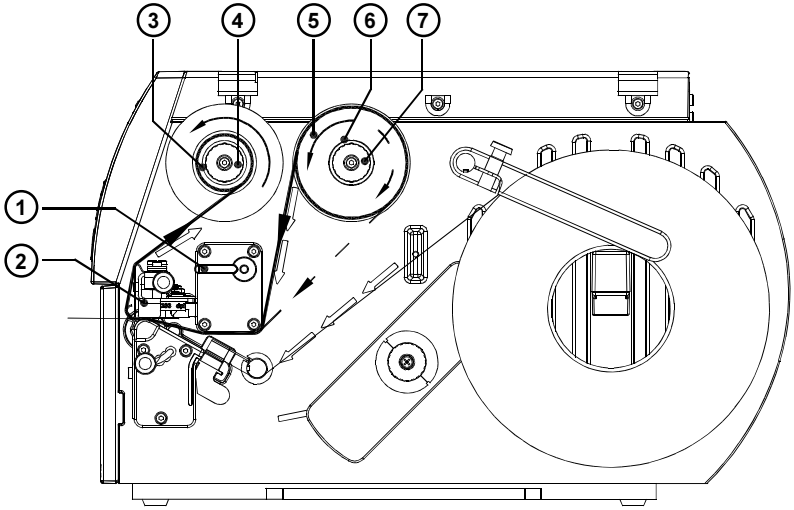

Kuva 5

HUOMIO !
Käytä ainoastaan siirtokalvoa, joka on hieman leveämpi kuin painettava materiaali painopään ennenaikaisen kulumisen estämiseksi !

OHJE !
Suorassa lämpöpainossa ei asenneta siirtokalvoa !

1. Käännä vipua (**1**) myötäpäivään vasteeseen asti ja kohota siten painopäätä (**2**).
2. Työnnä kalvorulla (**5**) aukirullaimelle (**6**) vasteeseen asti.
3. Pidä kalvorullasta kiinni ja kierrä mutteria (**7**) vastapäivään kunnes tunnet vasteen. Näin kalvorulla (**5**) kiinnitetään aukirullaimelle (**6**).
4. Työnnä sopivan levyinen kalvokeerna kelauslaitteeseen(**3**) ja litistä kalvokeerna kiertämällä mutteria (**4**) kiinni vastapäivään.
5. Aseta siirtokalvo kuvan 5 mukaisesti ja liimaa kalvon alku liimanauhanpätkällä (esim. tarra) kiinni kalvokeernaan. Kuvassa 5 yhtenäinen viiva koskee rullia, joiden pintapuoli on sisäpuolella, katkoviiva koskee rullia, joiden pintapuoli on päälipuolella.
6. Tasoita ja kiristä kalvon rullausta kiertämällä aukirullainta (**3**) vastapäivään.
7. Käännä vipua (**1**) vastapäivään vasteeseen asti. Näin lukitaan painopää (**2**).

Siirtokalvon rullauksen säätäminen

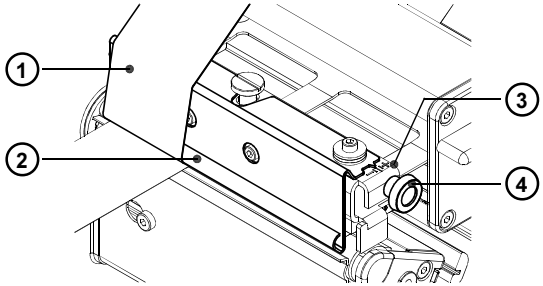

Kuva 6

Jos siirtokalvon rullauksessa (**1**) ilmenee poimuuntumista, joka johtas painojäljen virheisiin, voidaan siirtokalvon kääntölevyä (**2**) siirtää virheen korjaamiseksi :

1. Ajankohtainen säätö voidaan lukea asteikosta (**3**).

2. Kierrä pyällettyä ruuvia (**4**) säädön muuttamiseksi.
   Siirtämällä suuntaan "+" tapahtuu siirtokalvon sisäreunan lisäkiristys.
   Siirrettäessä suuntaan "-" kiristetään siirtofoliota voimakkaammin ulkoreunasta.

   Poimuuntumisen estämiseksi on siirtokalvoa kiristettävä siitä reunasta, josta poimuuntuminen alkaa.

Valvontataulu

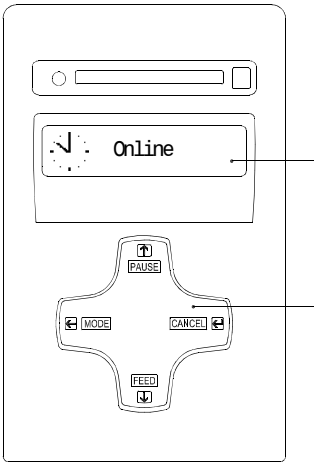

Kuva 7

Valvontataulu muodostuu graafisesta näytöstä (**1**) ja navigointipolusta (**2**) neljällä integroidulla näppäimellä.

Voit lukea jatkuvasti valvontataulun näytöstä tietoja tulostimen järjestelmätilasta ja käynnissäolevan painotehtävän työstövaiheesta.

Näppäimien toiminto riippuu kulloisestakin järjestelmätilasta. Aktiivit toiminnot tunnistetaan siitä, että meneillääänolevien toimintojen merkinnät ja/tai symbolit palavat näppäinkentässä.

Näppäintoiminnot painossa

Näppäin	Merkintä	Toiminto
MODE	päällä	- Vaihtaminen OFFLINE-valikkoon
FEED	päällä	- Tyhjän tarran syöttö
PAUSE	päällä	- Painotehtävän keskeytys
	päällä	- Keskeytetyn painotehtävän jatkaminen
	vilkkuu	- Korjattavan virheen näyttö, painotehtävän jatkaminen virheen korjaamisen jälkeen
	päällä	- Painotehtävän päätyttyä viimeisen tarran toisto (vain parametrin "Pause=Tulosta 1" ollessa päällekytkettynä)
CANCEL	päällä	- Lyhyt painallus : meneillääänolevan painotehtävän keskeytys
		- Pitkä painallus : ajankohtaisen painotehtävän keskeytys ja kaikkien tehtävien pyyhkiminen painomuistista
	vilkkuu	- Ei-korjattavan virheen näyttö, painotehtävän keskeytys
	päällä	- Painotehtävän päättymisen jälkeen painomuistin pyyhkiminen, sen jälkeen "Pause=Tulosta 1" ei enää mahdollista

Valvontataulutoiminnot offline-valikossa

Offline-valikko käsittää laite- ja painoparametrien säätömahdollisuuksia useimmilla tasoilla testaus- ja huoltotoimintojen kutsumiseksi sekä muistikorttien käsittelemiseksi. Valikon kutsumiseksi on painettava järjestelmätilassa Online näppäintä MODE.

Online	[Muistikortti]	Tarran valinta Tulostus hakem. Kopioi kortti * Alusta kortti * ASCII Dump (Card)
	Testi	Lyhyt status Status print Fontti lista Lisälaiteet Lämpöpääprofiili ASCII-muoto Testi verkko Tarran profile
	Valikko *	Yleis asetukset Parametrit Painoparametrit Liitäntä Turvallisuus
	Huolto - Honda	Firmware upd. *

*:llä merkityt valikot ja optiot voidaan suojata PINillä luvatonta pääsyä vastaan.
Valikko [muistikortti] ilmestyy vain FlashCardin ollessa sisäänpistettynä

Näppäintoiminnot offline-valikossa

Näppäin	Toiminto
↑	- Selailu ylöspäin valikossa - Numeeristen arvojen korotus
↓	- Selailu alaspäin valikossa - Numeeristen arvojen alennus
↵	- Hyppy alivalikkoon - numeerisissa säädöissä kohdistimen siirto oikealle - Säätötoiminnon lopettaminen vahvistamalla valittu säätö - Valitun testi- tai huoltotoiminnon käynnistys
←	- Paluu alivalikosta - Numeerisissa säädöissä kohdistimen siirto vasemmalle - Säätötoiminnon lopettaminen ja suoritettujen muutosten hylkääminen - ylimmällä valikkotasolla paluu offline-valikosta järjestelmätilaan "Online"

Järjestelmäkokoonpano

Offline-valikon valikossa "Valikko" löydät lukuisia parametrejä, voidaksesi konfiguroida tulostimesi todellista käyttötarkoitusta varten. Suorita muutokset tässä valikossa pääasiassa ensimmäisellä käyttöönottokerralla sekä tulostimen käyttövaatimusten perusmuutoksissa. Eri painotehtävien vaatimat muutokset - kuten esim. erilaisilla materiaaleilla - voidaan yleensä toteuttaa ohjelmistosäädöillä. Koko valikko "Valikko" voidaan suojata luvatonta pääsyä vastaan koodinumerolla (PIN).

1. Kytke näppäimellä MODE-tilasta offline-valikkoon.

2. Paina näppäimiä ↑ tai ↓ niin monta kertaa, kunnes päästään valikkoon "Valikko". Paina ↵.

3. Jos valikko "Valikko" on suojattu PINillä, ilmestyy näyttöön syöttöpyyntö "PIN:0000". Näppäimillä ↑ ja ↓ voidaan muuttaa PIN-numerot yksittäin. Muutettava numero vilkkuu näytössä. Näppäimellä ↵ vaihdetaan edelleen seuraavaan numeroon. Kun kaikki numerot on syötetty oikein seuraa hyppy valikkoon "Valikko".

4. Parametrit on järjestetty puun muotoon. Näppäimillä ↑ tai ↓ voidaan valita eri alivalikkojen väliltä. Näppäimellä ↵ tapahtuu hyppy valittuun alivalikkoon.

5. Kun varsinainen parametritaso on saavutettu, näytetään näytössä, parametrinimen alapuolella valitun parametrin ajankohtainen arvo. Symboli ↕ on ylimmällä rivillä ja näyttää, että näppäimillä ↑ ja ↓ voidaan vaihtaa erilaisten parametrien välillä.

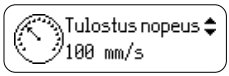

6. Säätöjen muuttamiseksi on painettava näppäintä ↵. Symboli ↕ ilmestyy nyt alimmalle riville ja se osoittaa, että näppäimillä ↑ ja ↓ voidaan muuttaa parametrin säädöt.

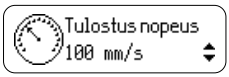

7. Muutoksen vahvistamiseksi on painettava näppäintä ↵. Hylätäksesi muutoksen paina näppäintä ↵. Molemmissa tapauksissa symboli ↕ vaihtuu jälleen ylimmälle riville.

8. Hypätäksesi ylempänä olevaan valikkoon tai tilaan "Online" paina tarvittaessa useamman kerran näppäintä ↵.

Seuraava taulukko tarjoaa lyhyen katsauksen konfiguraatioparametreistä. Yksityiskohtaiset tiedot löydät käyttöohjeista.

Valikko	
Yleis asetukset	
Maa	Näytön kieli, kellonajan ja päiväyksen muoto
Aikavyöhyke	Aikavyöhyke UTC:n (Universal Time Coordinated) muk.
KESÄ/talvi aika	Kesäaikasäännöstelymenetelmä
Päivämäärä	Päivämäärän säätö
Kellonaika	Kellonajan säätäminen
Parametrit	
Tarran asemointi X	Painokuvan siirto tarrassa poikittain painosuuntaan nähden
Tarran asemointi Y	Painokuvan siirtäminen tarrassa painosuuntaan
[Poisto yksittäin]	Syöttövalopuomin parametri (optio)
[Leikkuri]	Leikkausterän parametri (optio)
Näytön kirkkaus	Näytön taustavalon kirkkaus
Näytön kontrasti	Näytön luettavuuden optimointi
Vir.Sääs.Tila	Odotusaika energiansäästövalmiuteen siirryttäessä
ohjelmointitila	Debug-valmiuden (virheidenpoisto) aktivointi
Painoparametrit	
Lämpotila	Painovoimakkuuden perussäätö (tummuus)
Tulostus nopeus	Painonopeuden perussäätö
Lämpösiirto	Siirto- lämpösuorapainon perussäätö
Tunnistin	Tarrojen tunnistus läpikulkuvalo/heijastus alhaalta
Repäisykohta	Lisäsyöttö tehtävän lopussa PÄÄLLE/POIS
Tekaisin kelaus	Valinta takaisinkuljetus optimoitu/aina leikkuu- ja/tai syöttövalmiuteen
Pause=Tulosta 1	Mahdollisuus painaa lisää tarroja näppäimellä PAUSE
Error-Reprint	Valinta, uusitaanko "virhetarra" korjattavan virheen jälkeen
Liitäntä	
Merkkivalinta	Merkkitietuetaulukon valinta
RS-232	Modulointinopeuden / protokollan säätö
[RS-422/485]	RS-422/485-liitäntäkohdan (optio) konfigurointi
[Ethernet]	Ethernet-liitäntäkohdan (optio) konfigurointi
Turvallisuus	
PIN	Koodinumeron asetus, pyyhkiminen, muuttaminen määrättyjen toimintojen ja säätöjen suojaamiseksi.

Testitominnot

Tulostin on varustettu monilla testitoiminnoilla, jotka on koottu offline-valikon valikkoon "Testi".

1. Vaihda näppäimellä MODE tilasta "Online" offline-valikkoon.
2. Paina näppäimiä ↑ tai ↓ niin monta kertaa että päästään valikkoon "Testi". Paina ↵ .
3. Aseta kaikille painettaville testitoiminnoille yli koko leveyden ulottuva materiaali.
4. Valitse näppäimillä ↑ tai ↓ halutut testitoiminnot ja vahvista valinta näppäimellä ↵.

Testi

Lyhyt status

Tärkeimpien konfiguraatio- ja käyttöparametrien ilmoitus näytössä, vaihtaminen parametri-ilmoitusten välillä näppäimillä ↑ tai ↓.
Poistuttaeksi tilailmoituksesta on painettava näppäintä ↵.

Status print

Tärkeimpien konfigurointi- ja käyttöparametrien tuloste sekä tuloste testimallista painokuvan laadun tarkistamiseksi (kuva 8).

Fonttilista

Tuloste tulostimessa käytössäolevien kirjasinlajien tärkeimpien parametrien listasta. Lista käsittää sekä tulostimen omat että myös ladatut merkit.

Lisälaiteet

Tuloste tärkeimpien tulostimeen installoitujen laitteistokomponenttien ja liitettyjen optionaalisten laitteiden listasta.

Lämpöpää profile

Tuloste diagrammista, jossa esitetään painopään kuumennuskohtien vastusarvot käyränä. Kohonneet vastusarvot viittaavat vialliseen tai rikkinäiseen painopisteeseen.

ASCII-muoto

Tuloste tietokoneen vastaanottamista ohjausmerkkijonoista. Painotehtävä on lähetettävä vaihdon jälkeen monitorivalmiuteen. Saapuvia tulostinkäskyjä ei tulkita vaan tulostetaan tekstinä (kuva 10). Monitorivalmiudesta poistumiseksi painetaan näppäintä CANCEL.

Testiverkko

Tuloste testimallista painokuvan laadun arvioimiseksi.

Tarran profile

Tuloste diagrammista, jossa esitetään tarrasensorin mittaamat arvot käyränä materiaalinsiirron aikana.

Eisimerkki Status print

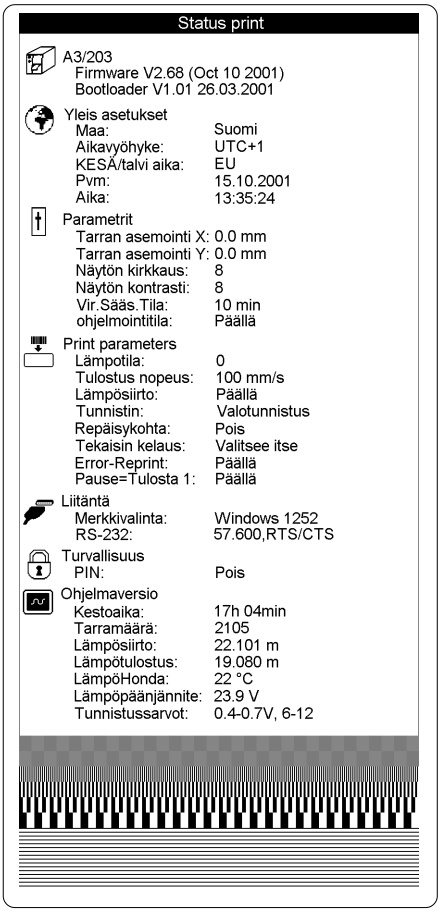

Kuva 8

Esimerkki monitorivalmius (ASCII dump)

Esimerkkitarra "normaalisti" painettu

Kuva 9

Esimerkkitarra monitorivalmiudessa

```
J^CL_RF
H 100,4,D^CL_RF
S 11;0,0,68,71,108;^CL_RF
T 20,10,0,596,pt18;Freie Schriftdre
hung ^CL_RF
T 72,54,30,596,pt18;30 Grad^CL_RF
T 65,46,60,596,pt18;60 Grad^CL_RF
T 56,42,90,596,pt18;90 Grad^CL_RF
T 46,44.5,120,596,pt18;120 Grad^CL_RF
T 38,50.5,150,596,pt18;150 Grad^CL_RF
T 39,60,0,596,pt8;gedruckt mit A3^CL_RF
A 1^CL_RF
```

Kuva 10

Puhdistus

VAROITUS !
Ennen huoltotoimiin ryhtymistä tulostin on erotettava sähköverkosta !

Yleispuhdistus

Käytön aikana kerääntyy varsinkin painokoneiston ympärille pölyhiukkasia. Poista nämä hiukkaset pehmeällä siveltimellä tai pölynimurilla. Tulostimen ulkopinnat voit puhdistaa yleispuhdistusaineella.

HUOMIO !
Älä käytä hankaus- tai liuotusaineita !

Painotelan puhdistus

Epäpuhtaudet painotelassa saattavat vaikuttaa negatiivisesti painokuvaan ja materiaalin siirtoon.

1. Käännä painopää pois.
2. Ota tarrat ja siirtokalvo tulostimesta.
3. Poista kerrostumat spriillä ja pehmeällä pyyhkeellä.

Painopään puhdistus

Painon aikana voi painopäähän kerääntyä epäpuhtauksia kuten paperipölyä tai värihiukkasia siirtokalvosta.
Nämä aiheuttavat selvän painokuvan laadun huonontumisen.

Suosittelemme seuraavia puhdistusaikavälejä :

Suora lämpöpaino : jokaisen tarrarullan vaihdon jälkeen
Lämpösiirtopaino : jokaisen siirtokalvorullan vaihdon jälkeen

HUOMIO !
Älä käytä teräviä tai kovia esineitä painopään puhdistukseen!
Vältä koskettamasta painopäätä paljain käsin !

Toimi seuraavalla tavalla puhdistaessasi painopäätä :

1. Käännä painopää pois.
2. Ota tarrat ja siirtokalvo tulostimesta.
3. Puhdista painopään pinta erikoispuhdistuskynällä tai pelkkään alkoholiin kastetulla vanupuikolla.
4. Anna painopään kuivua n. 2 - 3 minuuttia ennen tulostimen jälleenkäyttöönottoa.