版本：2025 年 3 月

只要是产品都需要贴标

工业用
打印模块

PX Q

Made in Germany

打印模块 PX Q

性能完美、高可靠度、易于操作且极少因维修保养而须暂停使用！打印及剥离模块 PX Q 专为工业应用上的全自动打印及贴标所设计。PX Q 系列能够与任何装配位置做整合，也能够处理复杂的贴标工作。

所有打印机构皆稳固组装于可抗变形的铸铝机壳内。食品安全级涂层及不锈钢外壳使打印模块 PX Q 搭配出色功能的优秀外型臻于完美。PX Q 系列的打印引擎相容其他品牌机器之固定螺丝孔位。

1.1

多元应用机种

精准打印的工业应用机种

打印模块		PX Q4.3		PX Q4	
打印分辨率	dpi	203	300	300	600
最快打印速度	mm/s	300	300	300	150
最大打印宽度	mm	104	108.4	105.7	105.7

1.2

宽幅机种

适用于 Odette 及 UCC 型式的标签

打印模块		PX Q6.3	
打印分辨率	dpi	203	300
最快打印速度	mm/s	250	250
最大打印宽度	mm	168	162.6

出纸方向

打印模块 PX Q „L“

向左出纸

打印模块 PX Q „R“

向右出纸

所有打印模块皆提供向左及向右出纸的版本。
使用 PX Q4 时可选用 300 及 600 dpi 的打印分辨率。
PX Q4.3 及 PX Q6.3 提供了 203 及 300 dpi 的选择。

技术细节

❶ **操作面板**
直觉简便的操作搭配浅显易懂的图示可方便调整机身设定。

❷ **碳带供应轴及回收轴**
轴心三片旋紧式设计可快速简单地更换碳带。

❸ **坚固底座机构**
一体成型铸铝打造。所有打印机构皆稳固组装于支架底座上。

❹ **打印头立柱**
一个立柱固定于内侧；另一个立柱调整至标签边缘，确认打印品质良好后就定位。

❺ **打印头**
所有同样宽度的打印头可任意替换。简单几个步骤就能更换打印头。

❻ **节省碳带装置**（选配品）
在标签进纸的同时，打印头会抬起且碳带会停止转动。

❼ **卸除打印滚轴**
装卸简易的设计便于进行清洁或更换磨损的打印滚轴。

❽ **方便更换耗材**
插入标签纸卷后推到侧边底部。使用拨杆能锁定打印头和标签固定滚轴。

❾ **标签感应器**
搭配穿透式及反射式感应器以精准定位标签上的打印位置并侦测标签后缘。

❿ **标签回纸功能**
标签剥离之后，下一张标签会退回打印头后方。借此确保标签前缘仍可打印并防止残胶因长时间等待而溢出。使用敏感材质时，打印头可抬起以避免碳带起皱折。

打印精准度
标签尺寸越小，对打印精准度的要求越高。借由调整校正，打印的最大偏差值可降低为 ±0.2 mm。

操作面板

直觉简便的操作搭配浅显易懂的图示可方便调整机身设定

会随着安装方向转换为横屏或竖屏。

1. **LED 灯显示：**开机
2. **状态列：**接收打印资料、记录资料串流、碳带将耗尽预警、插入 SD 记忆卡 / U 盘、WLAN 无线网络、以太网络、USB Slave 传输接口、时间
3. **状态通知：**待机、暂停、每笔打印工作完成的标签数量、已就剥离位置的标签、等待外部信号
4. **USB 插槽** 维修用 U 盘或 U 盘专用，可上传档案至机身内建快闪记忆体。
5. **操作**
   - 打印下一张标签
   - 跳至选单
   - 重复打印最后一张标签
   - 中断及继续打印工作
   - 停止及删除所有打印工作
   - 标签进纸

旋转 90° 的贴标主机

设定选项

打印参数

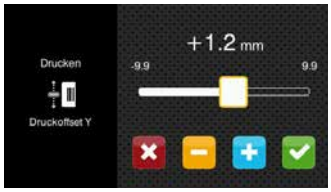

调整标签打印定位 Y

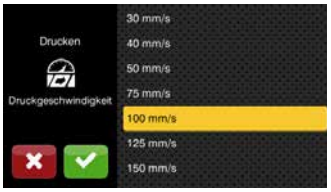

选择打印速度

视频导览

外接操作面板

如贴标主机的操作面板无法使用，可额外插上外接操作面板。

功能与贴标主机上的操作面板相同。

屏幕的显示会随着摆横或摆直转换。

可依操作需求使用外接操作面板或贴标主机内建的操作面板。

贴标主机连接埠：USB 2.0 高速装置

1. **LED 灯显示：**开机
2. **USB 插槽** 维修用 U 盘或 U 盘专用，可上传档案至机身内建快闪记忆体。
3. **USB 传输线** (用于电源供应)
   cab 提供特定的传输线。长度为 1.8 m 至 16 m。

打印头

2.1

所有同样宽度的打印头可任意替换。
可由 CPU 自动辨识并校正。
到标签边缘的打印距离可进行调整。

重要的资料如使用寿命、最大操作温度及加热记录会直接储存在打印头内。
借此原厂能读取这些数据资料。

打印模块 PX Q4 专用打印头 - 300, 600 dpi
可产生边缘锐利的打印效果；
专用于极小字型和图形的序号铭板。
需要以树脂碳带搭配较高的温度打印。

打印模块 PX Q4.3 及 PX Q6.3 专用打印头 - 203, 300 dpi
使用寿命长，专用于热感应打印及恶劣的使用环境。

打印滚轴

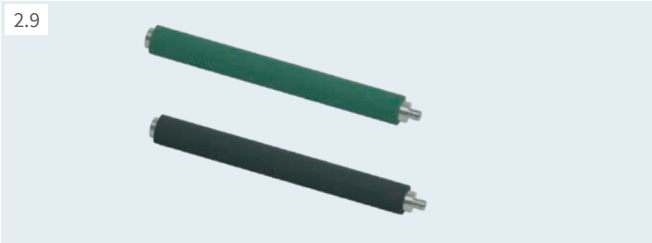
2.9

两种不同材质的型号：

打印滚轴 DR
涂层：合成橡胶
提供高度打印精准度并作为标准出货内容。

打印滚轴 DRS
涂层：矽胶
拥有极长的使用寿命及更高的打印宽容度。

传输接口

1. **SD 记忆卡插槽**
2. **2 x USB Host 传输接口**
   连接金钥、U 盘、键盘、扫描枪、USB 无线网卡、外接式操作面板
3. **USB 2.0 高速装置** PC 连接专用
4. **以太网络 10/100 Mbit/s**
5. **RS232C 串口** 1,200 到 230,400 Baud/8 Bit

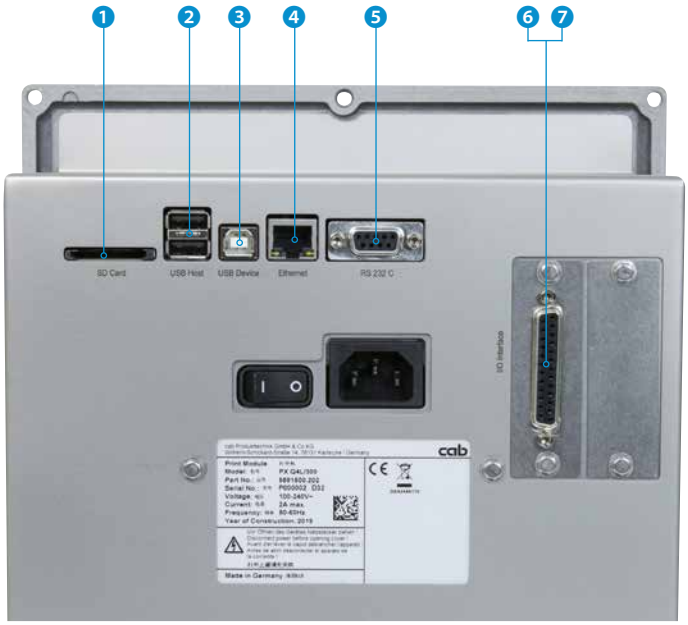

数码 I/O 接口；与 IEC/EN 61131-2，1+3 型一致
所有输出和输入皆配有电气隔离及反极性保护，
输出额外配有短路保护。

6. **数码 I/O 接口 24 VDC**；25-pin SUB-D 连接埠

输入信号 PNP	**输出信号 PNP, NPN**
开始打印	待机
重复打印	打印现有资料
取消打印	标签就剥离位置
剥离标签	打印模块正在进纸
停止打印	预先警示碳带用完
进纸	碳带耗尽及 / 或标签耗尽
暂停	错误汇报
重设	开始打印

7. **数码 I/O 接口 5 VDC**；15-pin SUB-D 连接埠

输入信号 PNP	**输出信号 PNP, NPN**
进纸	预先警示碳带用完
重复打印	碳带用完
开始打印	标签用完
暂停	打印现有资料
取消打印	结束打印
	打印模块错误

更多传输接口的资讯参见页 6 的「选配品」

选配品

选配品是针对特殊用途附加或作为标准品的替代方案而安装在打印模块上的零件或组件。

如有选配品于出厂前预先安装在打印模块上，订单上的打印模块料号及选配品料号会加上 .250。单独出货的选配品会在料号补上 .001。

		1.1	1.2	1.3		
项目	名称	PX Q4.3	PX Q4	PX Q6.3	.250	.001
3.1	节省碳带装置	☐	☐	☐	●	-
3.2	打印滚轴 DRS	☐	☐	☐	●	●
3.3	数码 I/O 接口 24 VDC	☐	☐	☐	●	●
3.4	数码 I/O 接口 5 VDC	☐	☐	☐	●	●
3.5	2 埠以太网络交换机 10/100 Mbit/s	☐	☐	☐	●	●
3.6	用于插入外接标签感测器的传输接口	☐	☐	☐	●	●

节省碳带装置
建议须有最小 60 mm 的空白标签长度。

为了减少碳带的消耗，打印头在标签纸进纸时会被抬起，碳带因此不会跟标签一起动作。

打印滚轴 DRS
矽胶涂层让打印滚轴 DRS 得以拥有极长的使用寿命。使用时必须考虑更高的标签打印宽容度。

数码 I/O 接口 24 VDC
SUB-D 型, 25-pin 插座连接器

数码 I/O 接口 5 VDC
SUB-D 型, 15-pin 插座连接器

2 埠以太网络交换机 10/100 Mbit/s
用于在串联网络中连接另一台终端设备。
信号可轻易通过。

用于插入外接标签感测器的传输接口
用于连接外接标签感测器。
M12 plug, 5 pins, a-coded
可兼容 CEON 及其他允许 PNP 且电压 24 V 规格的感测器

配件

配件由客户自行插入或旋入打印模块。

		1.1	1.2	1.3
项目	名称	PX Q4.3	PX Q4	PX Q6.3
2.1	SD 记忆卡	☐	☐	☐
2.2	U 盘	☐	☐	☐
2.3	USB 无线网卡	☐	☐	☐
2.4	USB 无线网卡搭配可转动的天线杆	☐	☐	☐
2.6	I/O 接口接头 SUB-D 型, 25-pin	☐	☐	☐
2.7	I/O 接口接头 SUB-D 型, 15-pin	☐	☐	☐
2.8	外接操作面板	☐	☐	☐
	USB 传输线	☐	☐	☐
2.9	标签选择 I/O 接口盒	☐	☐	☐
2.10	传输线 RS232 C	☐	☐	☐
2.11	传输接口保护外盖	☐	☐	☐

2.1		**SD 记忆卡**
2.2		**U 盘**
2.3		**USB 无线网卡** 2.4 GHz 802.11b/g/n 热点或工作站模式
2.4		**USB 无线网卡搭配可转动的天线杆** 提供更大的有效范围 2.4 GHz 802.11b/g/n + 5 GHz 802.11a/n/ac 热点或工作站模式
2.6		**I/O 接口接头 SUB-D 型, 25-pin** 使用螺丝接头连接所有 I/O 接口上的操作信号。
2.7		**I/O 接口接头 SUB-D 型, 15-pin** 使用螺丝接头连接传输线。

cab 仅担保由 cab 提供或推荐之配件可搭配打印模块的功能并符合 CE 的标准规范。

2.8		**外接操作面板** 如贴标主机的操作面板无法使用，可额外插上外接操作面板。 功能与贴标主机上的操作面板相同。 屏幕的显示会随着摆横或摆直转换。 可依操作需求使用外接操作面板或贴标主机内建的操作面板。
		贴标主机连接埠：USB 2.0 高速装置 电源供应需要 cab 提供的特定 **USB 传输线**。长度为 1.8 m 至 16 m。
2.9		**标签选择 I/O 接口盒** 透过高规格的控制装置 (如 PLC) 可从记忆卡存取高达 16 个不同标签档案。
2.10		**传输线 RS232 C** 9/9-pin, 长 3 m
2.11		**传输接口保护外盖** 可保护连接埠不受湿气及脏污损害。

规格资料

● 可搭配　■ 标准品　□ 选配品

打印模块		型号	PX Q4.3		PX Q4		PX Q6.3	
打印方式	热转印		●	●	●	●	●	●
	热感印		●	●	–	–	●	●
打印分辨率		dpi	203	300	300	600	203	300
最快打印速度		mm/s	300	300	300	150	250	250
最大打印宽度		mm	104	108.4	105.7	105.7	168	162.6
最大打印长度		mm	13,500	6,000	6,000	1,500	9,000	4,000
出纸方向			向左出纸 (L 版) 或向右出纸 (R 版)					
到标签边缘的打印距离		L/R mm	1	1	1	1	1	1
		搭配节省碳带装置 L/R mm	3.2/2.6	1/0.4	2/2	2/2	1.2/1.2	3.9/3.9
标签								
标签			铜版纸, PET, PE, PP, PI, PVC, PU, Acrylat, Tyvec					
标签[1]	宽度	mm	10 - 116		10 - 116		50 - 174	
	最小高度 (无退纸的情况下)	mm	6		6		12	
	最小高度 (退纸的情况下)	mm	12		12		25	
	最大厚度	mm	0.60		0.60		0.60	
标签底纸	宽度	mm	25 - 120		25 - 120		50 - 178	
	厚度	mm	0.03 - 0.16					
碳带[2]	碳墨		外碳 或 内碳					
	碳带最大直径	mm	90					
	纸管直径	mm	25.4					
	碳带最大长度	m	600					
	碳带宽度	mm	25 - 114		25 - 114		50 - 170	
	节省碳带装置		□		□		□	
打印模块尺寸及重量								
宽度 x 高度 x 深度		mm	245 x 300 x 333				245 x 300 x 393	
重量		kg	11.5				12	
标签感应器搭配定位指示器								
穿透式感应器			标签、打孔或黑线标记及标签后缘					
反射式感应器	由下至上		不透明底纸上的黑线标记及标签后缘					
感应器距离	到标签边缘	mm	4 - 60		4 - 60		4 - 60	
标签可通过感应器高度		mm	2					
电子零件								
32 位元处理器时脉		MHz	800					
主记忆体 RAM		MB	256					
内建快闪记忆体 IFFS		MB	50					
SD 记忆卡插槽 (SDHC, SDXC)			■					
时间和日期、即时时钟专用电池			■					
关机时资料储存之快闪记忆体 (如序号)			■					
传输接口								
RS232C 串口 1,200 到 230,400 Baud/8 Bit			■					
USB 2.0 高速装置 PC 专用连接埠			■					
以太网络 10/100 Mbit/s IPv4 及 IPv6			LPD, RawIP-Printing, SOAP-Webservice, OPC UA, WebDAV DHCP, HTTP/HTTPS, FTP/FTPS, TIME, NTP, Zeroconf, SNMP, SMTP, VNC					
操作面板上的 2 x USB Host 机器背面的 2 x USB Host			连接维修用 U 盘、U 盘、USB 无线网卡、USB 无线网卡搭配可转动的天线杆、 键盘、条码扫描枪、外接操作面板					
数码 I/O 接口 24 VDC 搭配信号输入 8 组及输出 9 组			□					
数码 I/O 接口 5 VDC 搭配信号输入 4 组及输出 4 组			□					
2 埠以太网络交换机 10/100 Mbit/s			□					
操作环境								
电源供应			100-240 VAC, 50/60 Hz, PFC					
耗电量			待机 <10 W / 一般操作 100 W / 最大值 200 W					
温度 / 湿度		操作过程	+5 - 40°C / 10 - 85 % 非凝结状态					
		封存状态	0 - 60°C / 20 - 85 % 非凝结状态					
		运送途中	–25 - 60°C / 20 - 85 % 非凝结状态					
安全认证			CE, UKCA, FCC Class A, ICES-3, cULus, CB, RCM					

[1] 较小、较薄的材质或黏性强的标签可能会有所限制。关键应用必须提前测试。
[2] 碳带宽度应和标签大致相同以避免皱折的产生。

规格资料

■ 标准品　□ 选配品

操作面板			
LCD 彩色触摸屏	屏幕尺寸	"	4.3
	分辨率 宽 x 高	px	480 x 272

设定		
	打印 标签 碳带 剥离 进纸 接口 错误	地区： - 语言 - 国家 - 按键 - 时区 时间 显示： - 亮度 - 省电模式 - 方向 转译
状态列		
	资料接收 资料串流记录 碳带将耗尽警示 SD 记忆卡已插入 U 盘已插入	WLAN 信号强度 网络连线状态 USB Slave 状态 时间
监控		
	碳带：缠绕方向 将耗尽预警 耗尽 标签：耗尽 打印头：电压 温度 开启	用于退纸的标签固定 滚轴开启
系统检测		
系统诊断	开机时自动侦测打印头	
显示资讯、 打印测试、 分析	打印状态 字型资讯 外接周边资讯 WLAN 连线状态 记忆卡打印资料记录	网格打印测试 标签资料 事件清单 监控模式
进阶系统状态报告	- 打印系统设定资讯如总打印长度及总操作时数 - 透过软件指令查询条码打印机状态 - 以屏幕显示网络错误、无法连线、条码错误、周边配件连接错误等讯息	
字型		
所有的内建字型	5 种点阵字型： 12 x 12 点 16 x 16 点 16 x 32 点 OCR-A OCR-B	7 种向量字型： AR Heiti Medium GB-Mono CG Triumvirate Condensed Bold Garuda HanWangHeiLight Monospace 821 Swiss 721 Swiss 721 Bold
可装载的字型	TrueType-Fonts	
字符集	Windows-1250 至 -1257 DOS 437, 737, 775, 850, 852, 857, 862, 864, 866, 869 EBCDIC 500 ISO 8859-1 至 -10 和 -13 至 -16 WinOEM 720 UTF-8 MacRoman DEC MCS KOI8-R 西欧 东欧 简体中文 繁体中文 泰文	西里尔 希腊 拉丁 希伯来 阿拉伯

cab 于产品中使用自由及开放源代码软件。
更多相关资讯参见 **www.cab.de/opensource**

字型		
点阵字型	字型宽度和高度 1 - 3 mm 缩放比例 2 - 10 文字旋转 0°, 90°, 180°, 270°	
向量- / 全真字型	字型宽度和高度 0.9 - 128 mm 无限缩放比例 文字可以 1° 为基准旋转 360°	
字体样式	根据字型种类调整为粗体、斜体、底线、外框、反白	
字符间距	可无段调整或使用 Monospace (用于固定的字符间距)	
图案		
图案元素	线条、箭形、矩形、圆形、椭圆 - 填满及渐层	
图案格式	PCX, IMG, BMP, TIF, MAC, GIF, PNG	
条码		
一维条码	Code 39, Code 93 Code 39 Full ASCII Code 128 A, B, C EAN 8, 13 EAN/UCC 128/GS1-128 EAN/UPC Appendix 2 EAN/UPC Appendix 5 FIM HIBC	Interleaved 2/5 Ident and routing code of Deutschen Post Codabar JAN 8, 13 MSI Plessey Postnet RSS 14 UPC A, E, E0
二维条码及 堆迭式二维条码	DataMatrix DataMatrix Rectangle Extension QR-Code Micro QR-Code rMQR Code GS1 QR-Code GS1 DataMatrix PDF 417 Micro PDF 417 UPS MaxiCode GS1 DataBar Aztec Codablock F Dotcode RSS 14 缩短 (truncated), 有限 (limited), 迭层 (stacked), 全方位迭层 (stacked omni-directional)	
	所有条码的高度、宽度及比例皆可变更；亦可旋转 0°, 90°, 180°, 270° 可依条码类型选择检查码、打印码文和起始 / 结束码	
软件		
标签编辑软件	cablabel S3 Lite 试用版 cablabel S3 Viewer 检视版 cablabel S3 Pro 专业版 cablabel S3 Print 打印版	■ ■ □ □
也可搭配其他软件	CODESOFT Loftware Spectrum NiceLabel BarTender	
脱机操作		■
Windows 条码打印机驱动程序 (WHQL 认证)	Windows 10 Windows 11 Server 2016 Server 2019 Server 2022	■
Apple 条码打印机驱动程序	支援 Mac OS X 10.6 以上版本	■
Linux 条码打印机驱动程序	支援 CUPS 1.2 以上版本	■
程序设计	条码打印机语言 JScript abc Basic 编译程序 ZPL II (数据流的部份必须提前测试)	■ ■ □
周边整合	SAP 数据库连接器	■ ■
管理	监控条码打印机 内网和外网设定	■ ■

标签编辑软件 cablabel S3

设计、打印、监控

cablabel S3 开发了 cab 设备所有的潜力。
最重要的是标签设计这部份。透过模块设计 cablabel S3 能够依照需求做细部的修改。JScript-Viewer 这类外挂程序嵌入于 cablabel S3 用以支援 JScript 原生语言等功能。设计界面及 JScript 指令集与实际时间同步。cablabel S3 可以整合数据库连接器或条码扫描枪这类特殊功能。

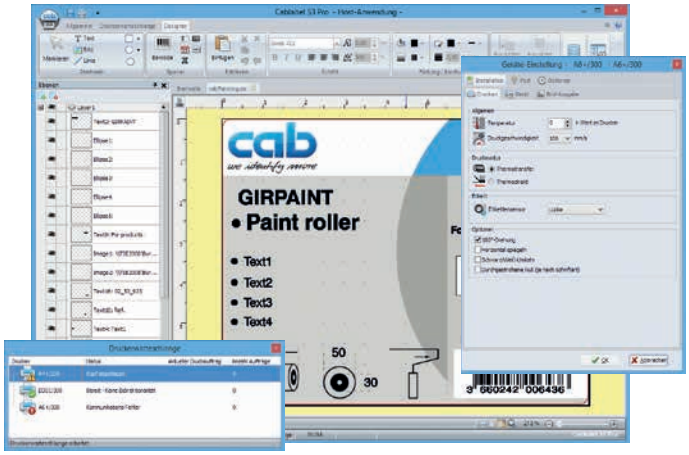

更多资讯参见
www.cab.de/cn/product-marking/label-software/cablabel-s3

使用脱机操作模式打印

这项操作模式让条码打印机能够在没有连接主机的情况下叫出标签档案并进行打印。

标签型式可以借由 cablabel S3 这类标签编辑软件建立或是在个人电脑上使用文字编辑器直接编程。标签样式、文字档和图档以及数据库内容经由记忆卡、U 盘或内部快闪记忆体储存。

只有可变资料会透过键盘、条码扫描枪、磅秤机或是其他主机传送到条码打印机；借由数据库连接器，可从主机撷取资料来打印。

OPC 统一架构

目前新一代的 cab 条码打印机已针对工业设备中由不同制造商生产的机器及零部件进行 M2M (机器设备间的资讯交换) 的相关规划。

OPC 统一架构的服务器及客户端已整合至固件中。

服务器可设定及监控条码打印机，并透过定义好的程序界面处理动态打印资料。

搭配整合的客户端可直接读取其他启用 OPC 统一架构的机器内部的资料栏位，且不需要额外的软件元件即可将这些资料打印在标签上。

条码打印机控制

条码打印机驱动程序

cab 提供驱动程序，如此一来可使用 cablabel S3 以外的软件操控条码打印机。

提供驱动程序免费下载的网址为
www.cab.de/cn/support

程序设计

JScript
cab 为了控制条码打印机开发出内嵌的程序语言 JScript，提供免费下载手册的网址为 **www.cab.de/en/programming**

abc Basic 编译程序
除了程序语言 JScript，abc Basic 编译程序作为整合程序集的软件能让条码打印机在传送打印前多一道档案编程的处理。其中一个范例是不须中断进行中的打印机工作便能够替用其他的打印机语言。abc Basic 编译程序也可以接收其他系统的档案诸如磅秤机、条码扫描枪或可编程序控制器。

连结 SAP®

cab 的设备及系统可透过 SAP[1] 打印标签。有以下这几种不同的打印方式：

- 使用 SAPscript 打印
- 使用 SmartForms 打印
- 使用 Adobe Interactive Forms 打印

详细说明请参见 **www.cab.de/cn/news-events/news/sap**

[1] SAP 及其所属标志为 SAP SE 的注册商标。

条码打印机管理

内网和外网设定

内建在条码打印机的 HTTP 及 FTP 服务器能使用一般的程序诸如网络浏览器或 FTP 客户端来监控和设定条码打印机、更新固件及管理记忆卡。SNMP 和 SMTP 客户端透过邮件及 SNMP 资料包将状态、警示、错误等讯息寄到管理者或用户电脑。时间服务器用来同步时间及日期。

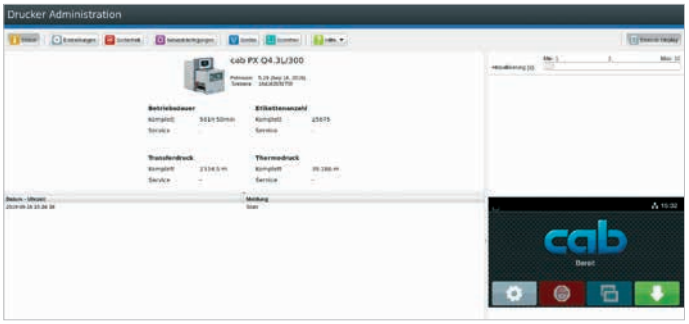

数据库连接器

条码打印机透过网络连线能够直接撷取来自中央 ODBC- 或 OLEDB- 兼容数据库的档案并打印成标签。打印时条码打印机可以修改数据库的档案。

型号及料号总览 PX Q

打印模块 L 版

项目		料号	名称
1.1		**5591501** **5591502** **5591503** **5591504**	打印模块 PX Q4.3L/200 I/O 24 VDC 打印模块 PX Q4.3L/300 I/O 24 VDC 打印模块 PX Q4L/300 I/O 24 VDC 打印模块 PX Q4L/600 I/O 24 VDC
1.2	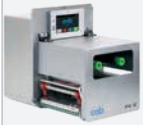	**5591505** **5591506**	打印模块 PX Q6.3L/200 I/O 24 VDC 打印模块 PX Q6.3L/300 I/O 24 VDC

xxxxxxx.250 = 打印模块 PX Q 搭配选配品

打印模块 R 版

项目		料号	名称
1.1		**5591510** **5591511** **5591512** **5591513**	打印模块 PX Q4.3R/200 I/O 24 VDC 打印模块 PX Q4.3R/300 I/O 24 VDC 打印模块 PX Q4R/300 I/O 24 VDC 打印模块 PX Q4R/600 I/O 24 VDC
1.2		**5591514** **5591515**	打印模块 PX Q6.3R/200 I/O 24 VDC 打印模块 PX Q6.3R/300 I/O 24 VDC

xxxxxxx.250 = 打印模块 PX Q 搭配选配品

	打印模块 PX Q 出货内容
	打印模块 PX Q 电源线 E+F 型，长度 1.8 m USB 传输线，长度 1.8 m 安装手册 德/英/法
	线上资源
https://setup.cab.de/en	安装手册 德/英/法 规格手册 德/英/法 维修手册 德/英 零件手册 德/英 程序人员指南 英文版 Windows 条码打印机驱动程序相容于 Windows 10 Server 2016 Windows 11 Server 2019 Server 2022 （驱动程序有 WHQL 认证） Apple Mac OS X 条码打印机驱动程序 德/英/法 Linux 条码打印机驱动程序 德/英/法 cablabel S3 Lite 入门版及 Viewer 版 数据库连接器（不含启动）

选配品

项目		料号	名称
3.1		**5591794.250** **5591796.250** **5591795.250** **5591797.250**	节省碳带装置 4L 节省碳带装置 6L 节省碳带装置 4R 节省碳带装置 6R
3.2		**5954985.xxx**	打印滚轴 DRS4
		5954979.xxx	打印滚轴 DRS6
3.3		**6010372.xxx**	数码 I/O 接口 24 VDC
3.4		**6010512.xxx**	数码 I/O 接口 5 VDC
3.5		**6010520.xxx**	2 埠以太网络交换机 10/100 Mbit/s
3.6		**5591816.xxx**	用于插入外接标签感测器的传输接口

xxx - .250 预先安装于打印模块
.001 零配件

出货内容、外观设计及规格资料以本册输出时间当下的资讯为准，随时可能更新。cab 对于本册提供的资讯不作任何保证。

您也可至下列网址以获得最新资讯
www.cab.de/cn/product-marking/print-and-apply/pxq

型号及料号总览 PX Q

配件

项目		料号	名称
2.1		**5977370**	SD 记忆卡
2.2		**5977730**	U 盘
2.3		**5978912**	USB 无线网卡 2.4 GHz 802.11b/g/n
2.4		**5977731**	USB 无线网卡搭配可转动的天线杆 2.4 GHz 802.11b/g/n + 5 GHz a/n/ac
2.6		**5917651**	I/O 接口接头 SUB-D 型, 25-pin
2.7		**5917652**	I/O 接口接头 SUB-D 型, 15-pin
2.8		**6010186**	外接操作面板
		5907718.850 **5907730.850** **5907750.850** **5907760.850** **5907765.850**	USB 传输线, 1.8 m USB 传输线, 3 m USB 传输线, 5 m USB 传输线, 11 m USB 传输线, 16 m
2.9		**5948205**	标签选择 I/O 接口盒
2.10		**5550818**	传输线 RS232 C 9/9-pin, 长 3 m
2.11		**5591753**	传输接口保护外盖

标签编辑软件

项目		料号	名称
11.9		套装软件	cablabel S3 Lite 入门版 (至 cab.de/tw 下载)
		5588001	cablabel S3 Pro, 1 WS 专业版
		5588100	cablabel S3 Pro, 5 WS 专业版
		5588101	cablabel S3 Pro, 10 WS 专业版
		5588150	cablabel S3 Pro, 1 需额外金钥
		5588151	cablabel S3 Pro, 4 需额外金钥
		5588152	cablabel S3 Pro, 9 需额外金钥
		5588002	cablabel S3 Print, 1 WS 打印版
		5588105	cablabel S3 Print, 5 WS 打印版
		5588106	cablabel S3 Print, 10 WS 打印版
		5588155	cablabel S3 Print, 1 需额外金钥
		5588156	cablabel S3 Print, 4 需额外金钥
		5588157	cablabel S3 Print, 9 需额外金钥
		规划中	cablabel S3 Print Server 打印伺服器版
11.10		**9008486**	程序人员指南 英文版 影印复本

易磨耗零件

项目		料号	名称	dpi
		5977382.001	打印头 4.3	200
		5977383.001	打印头 4.3	300
		5977444.001	打印头 4	300
		5977380.001	打印头 4	600
		5977386.001	打印头 6.3	200
		5977387.001	打印头 6.3	300
		5954180.001	打印滚轴 DR4	
		5954245.001	打印滚轴 DR6	

操作语言

语言	操作手册	操作面板	Window 驱动程序	维修手册	cablabel S3
欧盟					
保加利亚文		X	X		X
丹麦文	X	X	X		
德文	X	X	X	X	X
爱沙尼亚文		X	X		
芬兰文		X	X		
法文	X	X	X		X
希腊文	X	X	X		
意大利文	X	X	X		X
英文	X	X	X	X	X
克罗埃西亚文		X	X		
拉脱维亚文		X	X		
立陶宛文	X	X	X		
荷兰文	X	X	X		
波兰文		X	X		X
葡萄牙文		X	X		
罗马尼亚文		X	X		
瑞典文		X	X		
斯洛伐克文	X	X	X		
斯洛文尼亚文		X	X		
西班牙文		X	X		X
捷克文	X	X	X		X
匈牙利文	X	X	X		
欧洲 (非欧盟会员国)					
马其顿文		X	X		
挪威文	X	X	X		
俄文	X	X	X		X
塞尔维亚文		X	X		
土耳其文		X	X		
亚洲					
简体中文		X	X		X
繁体中文		X	X		X
日文		X	X		
韩文		X	X		X
泰文		X	X		
中东					
阿拉伯文		X			
波斯文		X			

尺寸

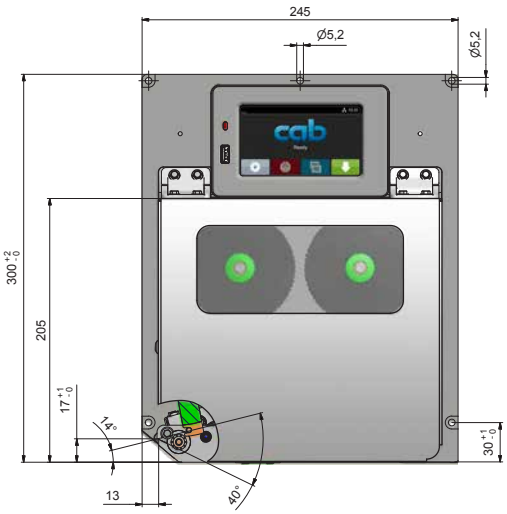

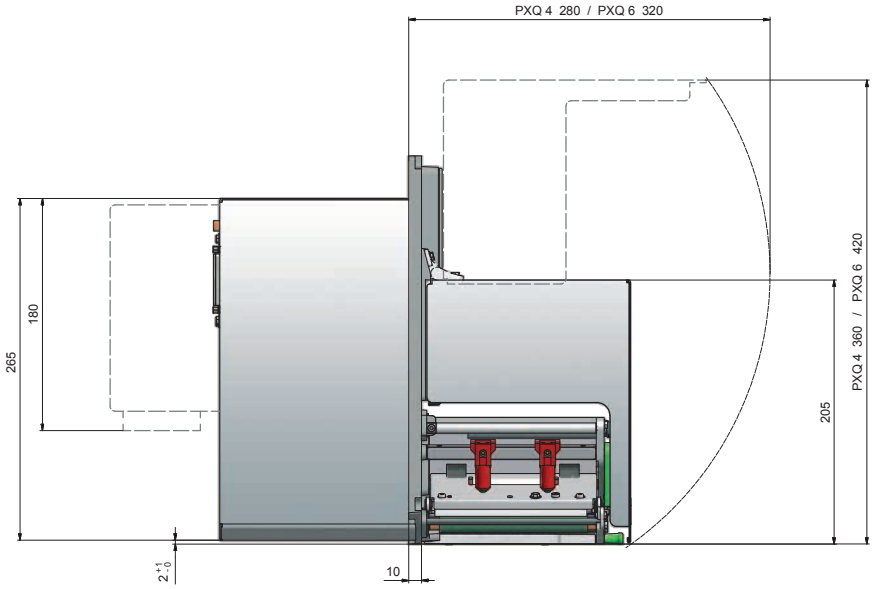

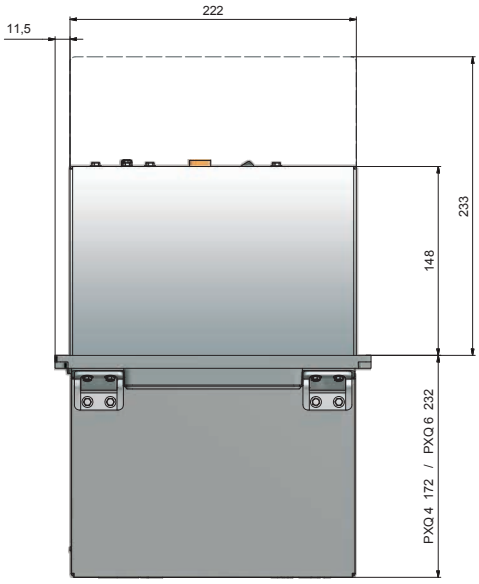

打印模块重量	PX Q4.3	PX Q4	PX Q6.3
in kg	11.5	11.5	12

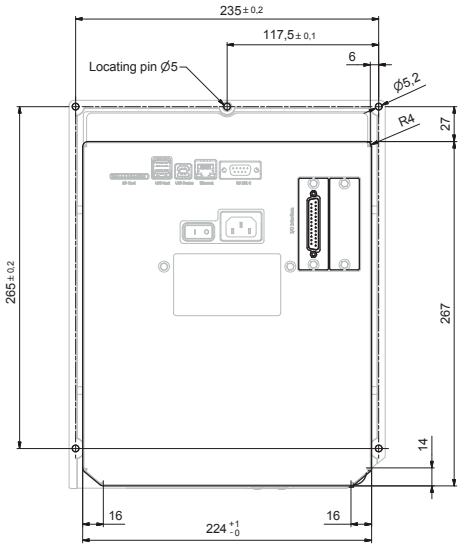

cab 产品总览

条码打印机
MACH1, MACH2

条码打印机
EOS 2

条码打印机
EOS 5

条码打印机
MACH 4S

条码打印机
SQUIX 2

条码打印机
SQUIX 4

条码打印机
SQUIX 6.3

条码打印机
SQUIX 8.3

条码打印机
XD Q (双面打印)

条码打印机
XC Q (双色打印)

贴标系统
HERMES Q

贴标系统
Hermes C (双色打印)

试管贴标系统
AXON 1

打印模块
PX Q

标签及碳带

标签编辑软件
cablabel S3

标签剥离机
HS, VS

快速贴标机
IXOR

激光打标机
XENO 4

激光打标系统

更多产品资讯请参见 **www.cab.de/cn**

Germany 德国
cab Produkttechnik GmbH & Co KG
Karlsruhe
Tel. +49 721 6626 0
www.cab.de

France 法国
cab Technologies S.à.r.l.
Niedermodern
Tel. +33 388 722501
www.cab.de/fr

USA 美国
cab Technology, Inc.
Chelmsford, MA
Tel. +1 978 250 8321
www.cab.de/us

Mexico 墨西哥
cab Technology, Inc.
Juárez
Tel. +52 656 682 4301
www.cab.de/es

Taiwan 台湾
cab Technology Co., Ltd.
希愛比科技股份有限公司
Taipei
Tel. +886 (02) 8227 3966
www.cab.de/tw

China 中国
cab (Shanghai) Trading Co., Ltd.
铠博（上海）贸易有限公司
Shanghai
Tel. +86 (021) 6236 3161
www.cab.de/cn

Singapore 新加坡
cab Singapore Pte. Ltd.
Singapore
Tel. +65 6931 9099
www.cab.de/en

South Africa 南非
cab Technology (Pty) Ltd.
Randburg
Tel. +27 11 886 3580
www.cab.de/za

cab // 820 服务经销商伙伴遍布全球超过 **80** 个国家

we identify more

© cab