版本：2024 年 4 月

只要是產品都需要貼標

工業用
列印模組

PX Q

Made in Germany

列印模組 PX Q

性能完美、高可靠度、易於操作且極少因維修保養而須暫停使用！列印及剝離模組 PX Q 專為工業應用上的全自動列印及貼標所設計。PX Q 系列能夠與任何裝配位置做整合，也能夠處理複雜的貼標工作。

所有列印機構皆穩固組裝於可抗變形的鑄鋁機殼內。食品安全級塗層及不銹鋼外殼使列印模組 PX Q 搭配出色功能的優秀外型臻於完美。PX Q 系列的列印引擎相容其他品牌機器之固定螺絲孔位。

1.1

多元應用機種

精準列印的工業應用機種

列印模組		PX Q4.3		PX Q4	
列印解析度	dpi	203	300	300	600
最快列印速度	mm/s	300	300	300	150
最大列印寬度	mm	104	108.4	105.7	105.7

1.2

寬幅機種

適用於 Odette 及 UCC 型式的標籤

列印模組		PX Q6.3	
列印解析度	dpi	203	300
最快列印速度	mm/s	250	250
最大列印寬度	mm	168	162.6

出紙方向

列印模組 PX Q „L“

向左出紙

列印模組 PX Q „R“

向右出紙

所有列印模組皆提供向左及向右出紙的版本。
使用 PX Q4 時可選用 300 及 600 dpi 的列印解析度。
PX Q4.3 及 PX Q6.3 提供了 203 及 300 dpi 的選擇。

技術細節

❶ **操作面板**
直覺簡便的操作搭配淺顯易懂的圖示可方便調整機身設定。

❷ **碳帶供應軸及回收軸**
軸心三片旋緊式設計可快速簡單地更換碳帶。

❸ **堅固底座機構**
一體成型鑄鋁打造。所有列印機構皆穩固組裝於支架底座上。

❹ **印字頭立柱**
一個立柱固定於內側；另一個立柱調整至標籤邊緣，確認列印品質良好後就定位。

❺ **印字頭**
所有同樣寬度的印字頭可任意替換。簡單幾個步驟就能更換印字頭。

❻ **節省碳帶裝置** (選配品)
在標籤進紙的同時，印字頭會抬起且碳帶會停止轉動。

❼ **卸除列印滾軸**
裝卸簡易的設計便於進行清潔或更換磨損的列印滾軸。

❽ **方便更換耗材**
插入標籤紙捲後推到側邊底部。使用撥桿能鎖定印字頭和標籤固定滾軸。

❾ **標籤感應器**
搭配穿透式及反射式感應器以精準定位標籤上的列印位置並偵測標籤後緣。

❿ **標籤回紙功能**
標籤剝離之後，下一張標籤會退回印字頭後方。藉此確保標籤前緣仍可列印並防止殘膠因長時間等待而溢出。使用敏感材質時，印字頭可抬起以避免碳帶起皺折。

列印精準度
標籤尺寸越小，對列印精準度的要求越高。藉由調整校正，列印的最大偏差值可降低為 ±0.2 mm。

操作面板

直覺簡便的操作搭配淺顯易懂的圖示可方便調整機身設定

會隨著安裝方向轉換為橫式或直式螢幕。

1. **LED 燈顯示 :** 開機
2. **狀態列 :** 接收列印資料、記錄資料串流、碳帶將耗盡預警、插入 SD 記憶卡 / USB 隨身碟、WLAN 無線網路、乙太網路、USB Slave 傳輸介面、時間
3. **狀態通知 :** 待機、暫停、每筆列印工作完成的標籤數量、已就剝離位置的標籤、等待外部訊號
4. **USB 插槽** 維修用隨身碟或 USB 隨身碟專用，可上傳檔案至機身內建快閃記憶體。
5. **操作**
   - 列印下一張標籤
   - 跳至選單
   - 重複列印最後一張標籤
   - 中斷及繼續列印工作
   - 停止及刪除所有列印工作
   - 標籤進紙

旋轉 90° 的貼標主機

設定選項

列印參數

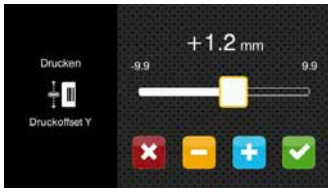

調整標籤列印定位 Y

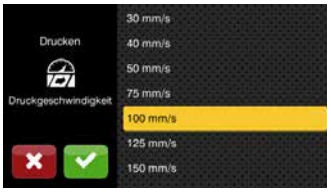

選擇列印速度

影片導覽

外接操作面板

如貼標主機的操作面板無法使用，可額外插上外接操作面板。

功能與貼標主機上的操作面板相同。

螢幕的顯示會隨著擺橫或擺直轉換。

可依操作需求使用外接操作面板或貼標主機內建的操作面板。

貼標主機連接埠 : USB 2.0 高速裝置

1. **LED 燈顯示 :** 開機
2. **USB 插槽** 維修用隨身碟或 USB 隨身碟專用，可上傳檔案至機身內建快閃記憶體。
3. **USB 傳輸線** (用於電源供應)
   cab 提供特定的傳輸線。長度為 1.8 m 至 16 m。

印字頭

2.1

所有同樣寬度的印字頭可任意替換。
可由 CPU 自動辨識並校正。
到標籤邊緣的列印距離可進行調整。

重要的資料如使用壽命、最大操作溫度及加熱記錄會直接儲存在印字頭內。
藉此原廠能讀取這些數據資料。

列印模組 PX Q4 專用印字頭 - 300, 600 dpi
可產生邊緣銳利的列印效果；
專用於極小字型和圖形的序號銘板。
需要以樹脂碳帶搭配較高的溫度列印。

列印模組 PX Q4.3 及 PX Q6.3 專用印字頭 - 203, 300 dpi
使用壽命長，專用於熱感應列印及惡劣的使用環境。

列印滾軸

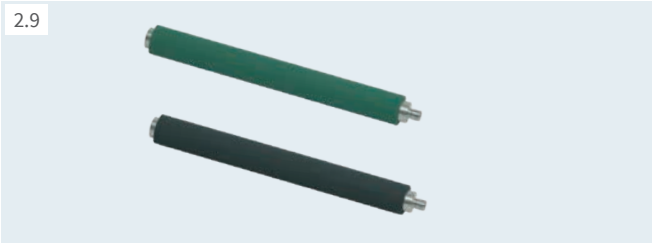
2.9

兩種不同材質的型號：

列印滾軸 DR
塗層：合成橡膠
提供高度列印精準度並作為標準出貨內容。

列印滾軸 DRS
塗層：矽膠
擁有極長的使用壽命及更高的列印寬容度。

傳輸介面

1. **SD 記憶卡插槽**
2. **2 x USB Host 傳輸介面**
   連接金鑰、USB 隨身碟、鍵盤、掃描槍、
   USB 無線網卡、外接式操作面板
3. **USB 2.0 高速裝置** PC 連接專用
4. **乙太網路 10/100 Mbit/s**
5. **RS232C 序列埠** 1,200 到 230,400 Baud/8 Bit

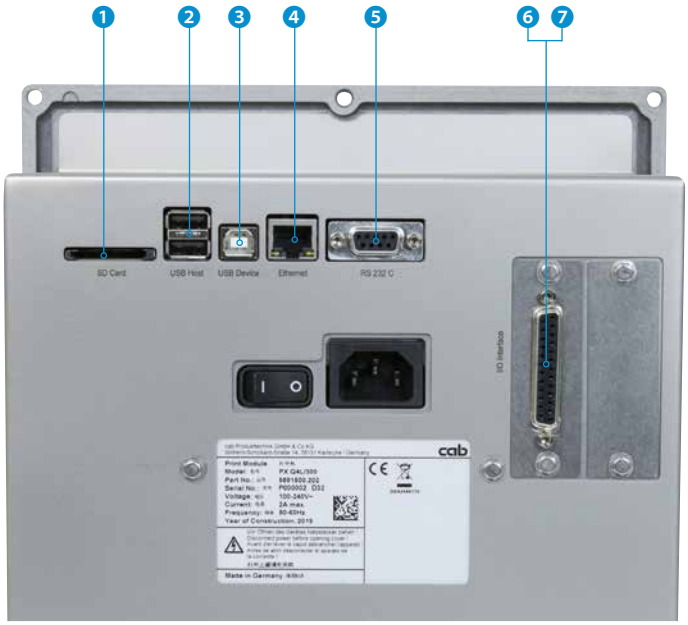

數位 I/O 介面；與 IEC/EN 61131-2，1+3 型一致
所有輸出和輸入皆配有電氣隔離及反極性保護，
輸出額外配有短路保護。

6. **數位 I/O 介面 24 VDC；**25-pin SUB-D 連接埠

輸入訊號 PNP	**輸出訊號 PNP, NPN**
開始列印	待機
重複列印	列印現有資料
取消列印	標籤就剝離位置
剝離標籤	列印模組正在進紙
停止列印	預先警示碳帶用完
進紙	碳帶耗盡及 / 或標籤耗盡
暫停	錯誤匯報
重設	開始列印

7. **數位 I/O 介面 5 VDC；**15-pin SUB-D 連接埠

輸入訊號 PNP	**輸出訊號 PNP, NPN**
進紙	預先警示碳帶用完
重複列印	碳帶用完
開始列印	標籤用完
暫停	列印現有資料
取消列印	結束列印
	列印模組錯誤

更多傳輸介面的資訊參見頁 6 的「選配品」

選配品

選配品是針對特殊用途附加或作為標準品的替代方案而安裝在列印模組上的零件或組件。

如有選配品於出廠前預先安裝在列印模組上，訂單上的列印模組料號及選配品料號會加上 .250。單獨出貨的選配品會在料號補上 .001。

		1.1	1.2	1.3		
項目	**名稱**	**PX Q4.3**	**PX Q4**	**PX Q6.3**	**.250**	**.001**
3.1	節省碳帶裝置	☐	☐	☐	●	-
3.2	列印滾軸 DRS	☐	☐	☐	●	●
3.3	數位 I/O 介面 24 VDC	☐	☐	☐	●	●
3.4	數位 I/O 介面 5 VDC	☐	☐	☐	●	●
3.5	2 埠乙太網路交換器 10/100 Mbit/s	☐	☐	☐	●	●
3.6	用於插入外接標籤感測器的傳輸介面	☐	☐	☐	●	●

節省碳帶裝置
建議須有最小 60 mm 的空白標籤長度。

為了減少碳帶的消耗，印字頭在標籤紙進紙時會被抬起，碳帶因此不會跟標籤一起動作。

列印滾軸 DRS
矽膠塗層讓列印滾軸 DRS 得以擁有極長的使用壽命。使用時必須考慮更高的標籤列印寬容度。

數位 I/O 介面 24 VDC
SUB-D 型, 25-pin 插座連接器

數位 I/O 介面 5 VDC
SUB-D 型, 15-pin 插座連接器

2 埠乙太網路交換器 10/100 Mbit/s
用於在串聯網路中連接另一台終端設備。
訊號可輕易通過。

用於插入外接標籤感測器的傳輸介面
用於連接外接標籤感測器。
M12 plug, 5 pins, a-coded
可兼容 CEON 及其他允許 PNP 且電壓 24 V 規格的感測器

配件

配件由客戶自行插入或旋入列印模組。

		1.1	1.2	1.3
項目	**名稱**	**PX Q4.3**	**PX Q4**	**PX Q6.3**
2.1	SD 記憶卡	☐	☐	☐
2.2	USB 隨身碟	☐	☐	☐
2.3	USB 無線網卡	☐	☐	☐
2.4	USB 無線網卡搭配可轉動的天線桿	☐	☐	☐
2.6	I/O 介面接頭 SUB-D 型, 25-pin	☐	☐	☐
2.7	I/O 介面接頭 SUB-D 型, 15-pin	☐	☐	☐
2.8	外接操作面板	☐	☐	☐
	USB 傳輸線	☐	☐	☐
2.9	標籤選擇 I/O 介面盒	☐	☐	☐
2.10	傳輸線 RS232 C	☐	☐	☐
2.11	傳輸介面保護外蓋	☐	☐	☐

2.1		**SD 記憶卡**
2.2		**USB 隨身碟**
2.3		**USB 無線網卡** 2.4 GHz 802.11b/g/n 熱點或工作站模式
2.4		**USB 無線網卡搭配可轉動的天線桿** 提供更大的有效範圍 2.4 GHz 802.11b/g/n + 5 GHz 802.11a/n/ac 熱點或工作站模式
2.6		**I/O 介面接頭 SUB-D 型, 25-pin** 使用螺絲接頭連接所有 I/O 介面上的操作訊號。
2.7		**I/O 介面接頭 SUB-D 型, 15-pin** 使用螺絲接頭連接傳輸線。

cab 僅擔保由 cab 提供或推薦之配件可搭配列印模組的功能並符合 CE 的標準規範。

2.8		**外接操作面板** 如貼標主機的操作面板無法使用，可額外插上外接操作面板。 功能與貼標主機上的操作面板相同。 螢幕的顯示會隨著擺橫或擺直轉換。 可依操作需求使用外接操作面板或貼標主機內建的操作面板。
		貼標主機連接埠 : USB 2.0 高速裝置 電源供應需要 cab 提供的特定 **USB 傳輸線**。長度為 1.8 m 至 16 m。
2.9		**標籤選擇 I/O 介面盒** 透過高規格的控制裝置 (如 PLC) 可從記憶卡存取高達 16 個不同標籤檔案。
2.10		**傳輸線 RS232 C** 9/9-pin, 長 3 m
2.11		**傳輸介面保護外蓋** 可保護連接埠不受濕氣及髒污損害。

規格資料

● 可搭配　■ 標準品　□ 選配品

列印模組	型號	PX Q4.3		PX Q4		PX Q6.3	
列印方式	熱轉印	●	●	●	●	●	●
	熱感印	●	●	–	–	●	●
列印解析度	dpi	203	300	300	600	203	300
最快列印速度	mm/s	300	300	300	150	250	250
最大列印寬度	mm	104	108.4	105.7	105.7	168	162.6
出紙方向		向左出紙 (L 版) 或向右出紙 (R 版)					
到標籤邊緣的列印距離	L/R mm	1	1	1	1	1	1
	搭配節省碳帶裝置 L/R mm	3.2/2.6	1/0.4	2/2	2/2	1.2/1.2	3.9/3.9
標籤							
標籤		銅版紙, PET, PE, PP, PI, PVC, PU, Acrylat, Tyvec					
標籤[1]	寬度 mm	10 - 116		10 - 116		50 - 174	
	最小高度 (無退紙的情況下) mm	6		6		12	
	最小高度 (退紙的情況下) mm	12		12		25	
	最大厚度 mm	0.60		0.60		0.60	
標籤底紙	寬度 mm	25 - 120		25 - 120		50 - 178	
	厚度 mm	0.03 - 0.16					
碳帶[2]	碳墨	外碳 或 內碳					
	碳帶最大直徑 mm	90					
	紙管直徑 mm	25.4					
	碳帶最大長度 m	600					
	碳帶寬度 mm	25 - 114		25 - 114		50 - 170	
	節省碳帶裝置	□		□		□	
列印模組尺寸及重量							
寬度 x 高度 x 深度	mm	245 x 300 x 333				245 x 300 x 393	
重量	kg	11.5				12	
標籤感應器搭配定位指示器							
穿透式感應器		標籤、打孔或黑線標記及標籤後緣					
反射式感應器	由下至上	不透明底紙上的黑線標記及標籤後緣					
感應器距離	到標籤邊緣 mm	4 - 60		4 - 60		4 - 60	
標籤可通過感應器高度	mm	2					
電子零件							
32 位元處理器時脈	MHz	800					
主記憶體 RAM	MB	256					
內建快閃記憶體 IFFS	MB	50					
SD 記憶卡插槽 (SDHC, SDXC)		■					
時間和日期、即時時鐘專用電池		■					
關機時資料儲存之快閃記憶體 (如序號)		■					
傳輸介面							
RS232C 序列埠 1,200 到 230,400 Baud/8 Bit		■					
USB 2.0 高速裝置 PC 專用連接埠		■					
乙太網路 10/100 Mbit/s		LPD, RawIP-Printing, SOAP-Webservice, OPC UA, WebDAV DHCP, HTTP/HTTPS, FTP/FTPS, TIME, NTP, Zeroconf, SNMP, SMTP, VNC					
操作面板上的 2 x USB Host 機器背面的 2 x USB Host		連接維修用隨身碟、USB 隨身碟、USB 無線網卡、USB 無線網卡搭配可轉動的天線桿、鍵盤、條碼掃描槍、外接操作面板					
數位 I/O 介面 24 VDC 搭配訊號輸入 8 組及輸出 9 組		□					
數位 I/O 介面 5 VDC 搭配訊號輸入 4 組及輸出 4 組		□					
2 埠乙太網路交換器 10/100 Mbit/s		□					
操作環境							
電源供應		100-240 VAC, 50/60 Hz, PFC					
耗電量		待機 <10 W / 一般操作 100 W / 最大值 200 W					
溫度 / 濕度	操作過程	+5 - 40°C / 10 - 85 % 非凝結狀態					
	封存狀態	0 - 60°C / 20 - 85 % 非凝結狀態					
	運送途中	–25 - 60°C / 20 - 85 % 非凝結狀態					
安全認證		CE, FCC Class A, ICES-3, cULus, CB, RCM Mark					

[1] 較小、較薄的材質或黏性強的標籤可能會有所限制。關鍵應用必須提前測試。
[2] 碳帶寬度應和標籤大致相同以避免皺折的產生。

規格資料

■ 標準品　□ 選配品

操作面板			
觸控 LCD 彩色螢幕	螢幕尺寸	"	4.3
	解析度 寬 x 高	px	480 x 272

設定		
	列印 標籤 碳帶 剝離 進紙 介面 錯誤	地區： - 語言 - 國家 - 按鍵 - 時區 時間 顯示： - 亮度 - 省電模式 - 方向 轉譯
狀態列		
	資料接收 資料串流記錄 碳帶將耗盡警示 SD 記憶卡已插入 USB 隨身碟已插入	WLAN 訊號強度 網路連線狀態 USB Slave 狀態 時間
監控		
	碳帶	纏繞方向 將耗盡預警 耗盡
	標籤	耗盡
	印字頭	電壓 溫度 開啟
		用於退紙的標籤固定滾軸開啟
系統檢測		
系統診斷	開機時自動偵測印字頭	
顯示資訊、列印測試、分析	列印狀態 字型資訊 外接週邊資訊 WLAN 連線狀態 記憶卡列印資料記錄	網格列印測試 標籤資料 事件清單 監控模式
進階系統狀態報告	- 列印系統設定資訊如總列印長度及總操作時數 - 透過軟體指令查詢條碼印表機狀態 - 以螢幕顯示網路錯誤、無法連線、條碼錯誤、週邊配件連接錯誤等訊息	
字型		
所有的內建字型	5 種點陣字型： 12 x 12 點 16 x 16 點 16 x 32 點 OCR-A OCR-B	7 種向量字型： AR Heiti Medium GB-Mono CG Triumvirate Condensed Bold Garuda HanWangHeiLight Monospace 821 Swiss 721 Swiss 721 Bold
可裝載的字型	TrueType-Fonts	
字元集	Windows-1250 至 -1257 DOS 437, 737, 775, 850, 852, 857, 862, 864, 866, 869 EBCDIC 500 ISO 8859-1 至 -10 和 -13 至 -16 WinOEM 720 UTF-8 MacRoman DEC MCS KOI8-R	
	西歐 東歐 簡體中文 繁體中文 泰文	西里爾 希臘 拉丁 希伯來 阿拉伯

cab 於產品中使用自由及開放原始碼軟體。
更多相關資訊參見 **www.cab.de/opensource**

字型		
點陣字型	字型寬度和高度 1 - 3 mm 縮放比例 2 - 10 文字旋轉 0°, 90°, 180°, 270°	
向量- / 全真字型	字型寬度和高度 0.9 - 128 mm 無限縮放比例 文字可以 1° 為基準旋轉 360°	
字體樣式	根據字型種類調整為粗體、斜體、底線、外框、反白	
字元間距	可無段調整或使用 Monospace (用於固定的字元間距)	
圖案		
圖案元素	線條、箭形、矩形、圓形、橢圓 - 填滿及漸層	
圖案格式	PCX, IMG, BMP, TIF, MAC, GIF, PNG	
條碼		
一維條碼	Code 39, Code 93 Code 39 Full ASCII Code 128 A, B, C EAN 8, 13 EAN/UCC 128/GS1-128 EAN/UPC Appendix 2 EAN/UPC Appendix 5 FIM HIBC	Interleaved 2/5 Ident and routing code of Deutschen Post Codabar JAN 8, 13 MSI Plessey Postnet RSS 14 UPC A, E, E0
二維條碼及堆疊式二維條碼	DataMatrix DataMatrix Rectangle Extension QR-Code Micro QR-Code GS1 QR-Code GS1 DataMatrix PDF 417 Micro PDF 417 UPS MaxiCode GS1 DataBar Aztec Codablock F Dotcode RSS 14 縮短 (truncated), 有限 (limited), 疊層 (stacked), 全方位疊層 (stacked omni-directional)	
	所有條碼的高度、寬度及比例皆可變更；亦可旋轉 0°, 90°, 180°, 270° 可依條碼類型選擇檢查碼、列印碼文和起始 / 結束碼	
軟體		
標籤編輯軟體	cablabel S3 Lite 試用版 cablabel S3 Viewer 檢視版 cablabel S3 Pro 專業版 cablabel S3 Print 列印版	■ ■ □ □
也可搭配其他軟體	CODESOFT Loftware Spectrum NiceLabel BarTender	
單機操作		■
Windows 條碼印表機驅動程式	Windows 10 Windows 11 WHQL 認證規劃中	Server 2016 Server 2019 Server 2022 ■
Apple 條碼印表機驅動程式	支援 Mac OS X 10.6 以上版本	■
Linux 條碼印表機驅動程式	支援 CUPS 1.2 以上版本	■
程式設計	條碼印表機語言 JScript abc Basic 編譯程式 ZPL II (資料流的部份必須提前測試)	■ ■ □
週邊整合	SAP 資料庫連接器	■ ■
管理	監控條碼印表機 內網和外網設定	■ ■

標籤編輯軟體 cablabel S3

設計、列印、監控

cablabel S3 開發了 cab 設備所有的潛力。
最重要的是標籤設計這部份。透過模組設計 cablabel S3 能夠依照需求做細部的修改。JScript-Viewer 這類外掛程式嵌入於 cablabel S3 用以支援 JScript 原生語言等功能。設計介面及 JScript 指令集與實際時間同步。cablabel S3 可以整合資料庫連接器或條碼掃描槍這類特殊功能。

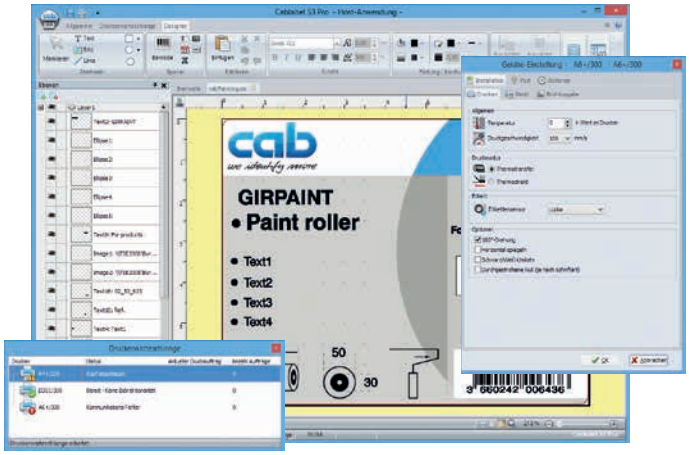

更多資訊參見
www.cab.de/tw/productmarking/label-software/cablabel-s3

使用單機操作模式列印

這項操作模式讓條碼印表機能夠在沒有連接主機的情況下叫出標籤檔案並進行列印。

標籤型式可以藉由 cablabel S3 這類標籤編輯軟體建立或是在個人電腦上使用文字編輯器直接編程。標籤樣式、文字檔和圖檔以及資料庫內容經由記憶卡、USB 隨身碟或內部快閃記憶體儲存。

只有可變資料會透過鍵盤、條碼掃描槍、磅秤機或是其他主機傳送到條碼印表機；藉由資料庫連接器，可從主機擷取資料來列印。

OPC 統一架構

目前新一代的 cab 條碼印表機已針對工業設備中由不同製造商生產的機器及零部件進行 M2M (機器設備間的資訊交換) 的相關規劃。

OPC 統一架構的伺服器及客戶端已整合至韌體中。

伺服器可設定及監控條碼印表機，並透過定義好的程式介面處理動態列印資料。

搭配整合的客戶端可直接讀取其他啟用 OPC 統一架構的機器內部的資料欄位，且不需要額外的軟體元件即可將這些資料列印在標籤上。

條碼印表機控制

條碼印表機驅動程式

cab 提供驅動程式，如此一來可使用 cablabel S3 以外的軟體操控條碼印表機。

提供驅動程式免費下載的網址為 **www.cab.de/tw/support**

程式設計

JScript
cab 為了控制條碼印表機開發出內嵌的程式語言 JScript，提供免費下載手冊的網址為 **www.cab.de/en/programming**

abc Basic 編譯程式
除了程式語言 JScript，abc Basic 編譯程式作為整合程式集的軟體能讓條碼印表機在傳送列印前多一道檔案編程的處理。其中一個範例是不須中斷進行中的印表機工作便能夠替用其他的印表機語言。abc Basic 編譯程式也可以接收其他系統的檔案諸如磅秤機、條碼掃描槍或可編程序控制器。

週邊整合

條碼印表機供應商計畫
在「SAP[1] 條碼印表機供應商計畫」中，作為 SAP 合作夥伴的 cab 為了方便使用 SAP R/3 的 SAPScript 程式語言操作 cab 條碼印表機而開發出「轉檔方案」。在此方案中主機只需發送可變資料到條碼印表機。先前下載至永久存放區 (內部記憶體系統、記憶卡等...) 的圖檔及字型檔合併為一體。

步驟一		步驟二		步驟三
藉由 cablabel S3 建立一個標籤和替代檔案	›	使用該替代檔案覆寫 SAPScript 中的可變資料	›	從 SAP 裡面把資料列印出來

[1] SAP 及其所屬標誌為 SAP SE 的註冊商標。

條碼印表機管理

內網和外網設定

內建在條碼印表機的 HTTP 及 FTP 伺服器能使用一般的程式諸如網路瀏覽器或 FTP 客戶端來監控和設定條碼印表機、更新韌體及管理記憶卡。SNMP 和 SMTP 客戶端透過郵件及 SNMP 資料包將狀態、警示、錯誤等訊息寄到管理者或使用者電腦。時間伺服器用來同步時間及日期。

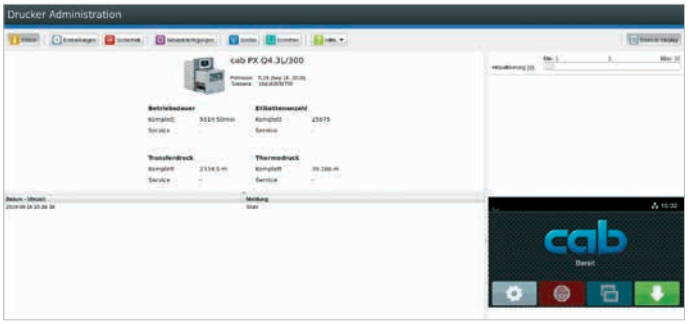

資料庫連接器

條碼印表機透過網路連線能夠直接擷取來自中央 ODBC- 或 OLEDB- 兼容資料庫的檔案並列印成標籤。列印時條碼印表機可以修改資料庫的檔案。

型號及料號總覽 PX Q

列印模組 L 版

項目		料號	名稱
1.1		**5591501** **5591502** **5591503** **5591504**	列印模組 PX Q4.3L/200 I/O 24 VDC 列印模組 PX Q4.3L/300 I/O 24 VDC 列印模組 PX Q4L/300 I/O 24 VDC 列印模組 PX Q4L/600 I/O 24 VDC
1.2	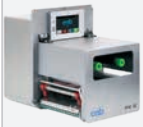	**5591505** **5591506**	列印模組 PX Q6.3L/200 I/O 24 VDC 列印模組 PX Q6.3L/300 I/O 24 VDC

xxxxxxx.250 = 列印模組 PX Q 搭配選配品

列印模組 R 版

項目		料號	名稱
1.1		**5591510** **5591511** **5591512** **5591513**	列印模組 PX Q4.3R/200 I/O 24 VDC 列印模組 PX Q4.3R/300 I/O 24 VDC 列印模組 PX Q4R/300 I/O 24 VDC 列印模組 PX Q4R/600 I/O 24 VDC
1.2		**5591514** **5591515**	列印模組 PX Q6.3R/200 I/O 24 VDC 列印模組 PX Q6.3R/300 I/O 24 VDC

xxxxxxx.250 = 列印模組 PX Q 搭配選配品

	列印模組 PX Q 出貨內容
	列印模組 PX Q 電源線 E+F 型 · 長度 1.8 m USB 傳輸線 · 長度 1.8 m 安裝手冊 德/英/法
	線上資源
https://setup.cab.de/en	安裝手冊 德/英/法 規格手冊 德/英/法 維修手冊 德/英 零件手冊 德/英 程式人員指南 英文版 Windows 條碼印表機驅動程式相容於 Windows 10 Server 2016 Windows 11 Server 2019 Server 2022 WHQL 認證規劃中 Apple Mac OS X 條碼印表機驅動程式 德/英/法 Linux 條碼印表機驅動程式 德/英/法 cablabel S3 Lite 入門版及 Viewer 版 資料庫連接器 (不含啟動)

選配品

項目		料號	名稱
3.1		**5591794.250** **5591796.250** **5591795.250** **5591797.250**	節省碳帶裝置 4L 節省碳帶裝置 6L 節省碳帶裝置 4R 節省碳帶裝置 6R
3.2		**5954985.xxx**	列印滾軸 DRS4
		5954979.xxx	列印滾軸 DRS6
3.3		**6010372.xxx**	數位 I/O 介面 24 VDC
3.4		**6010512.xxx**	數位 I/O 介面 5 VDC
3.5		**6010520.xxx**	2 埠乙太網路交換器 10/100 Mbit/s
3.6		**5591816.xxx**	用於插入外接標籤感測器的傳輸介面

xxx - .250 預先安裝於列印模組
.001 零配件

出貨內容、外觀設計及規格資料以本冊輸出時間當下的資訊為準，隨時可能更新。cab 對於本冊提供的資訊不作任何保證。

您也可至下列網址以獲得最新資訊
www.cab.de/tw/productmarking/print-and-apply/pxq

型號及料號總覽 PX Q

配件

項目		料號	名稱
2.1		**5977370**	SD 記憶卡
2.2		**5977730**	USB 隨身碟
2.3		**5978912**	USB 無線網卡 2.4 GHz 802.11b/g/n
2.4		**5977731**	USB 無線網卡搭配可轉動的天線桿 2.4 GHz 802.11b/g/n + 5 GHz a/n/ac
2.6		**5917651**	I/O 介面接頭 SUB-D 型, 25-pin
2.7		**5917652**	I/O 介面接頭 SUB-D 型, 15-pin
2.8		**6010186**	外接操作面板
		5907718.850 **5907730.850** **5907750.850** **5907760.850** **5907765.850**	USB 傳輸線, 1.8 m USB 傳輸線, 3 m USB 傳輸線, 5 m USB 傳輸線, 11 m USB 傳輸線, 16 m
2.9		**5948205**	標籤選擇 I/O 介面盒
2.10		**5550818**	傳輸線 RS232 C 9/9-pin, 長 3 m
2.11		**5591753**	傳輸介面保護外蓋

標籤編輯軟體

項目		料號	名稱
11.9		套裝軟體	cablabel S3 Lite 入門版 (至 cab.de/tw 下載)
		5588001 **5588100** **5588101** **5588150** **5588151** **5588152**	cablabel S3 Pro, 1 WS 專業版 cablabel S3 Pro, 5 WS 專業版 cablabel S3 Pro, 10 WS 專業版 cablabel S3 Pro, 1 需額外金鑰 cablabel S3 Pro, 4 需額外金鑰 cablabel S3 Pro, 9 需額外金鑰
		5588002 **5588105** **5588106** **5588155** **5588156** **5588157**	cablabel S3 Print, 1 WS 列印版 cablabel S3 Print, 5 WS 列印版 cablabel S3 Print, 10 WS 列印版 cablabel S3 Print, 1 需額外金鑰 cablabel S3 Print, 4 需額外金鑰 cablabel S3 Print, 9 需額外金鑰
		規劃中	cablabel S3 Print Server 列印伺服器版
11.10		**9008486**	程式人員指南 英文版 影印複本

易磨耗零件

項目		料號	名稱	dpi
		5977382.001 **5977383.001** **5977444.001** **5977380.001**	印字頭 4.3 印字頭 4.3 印字頭 4 印字頭 4	200 300 300 600
		5977386.001 **5977387.001**	印字頭 6.3 印字頭 6.3	200 300
		5954180.001	列印滾軸 DR4	
		5954245.001	列印滾軸 DR6	

操作語言

語言	操作手冊	操作面板	Window 驅動程式	維修手冊	cablabel S3
歐盟					
保加利亞文		X	X		X
丹麥文	X	X	X		
德文	X	X	X	X	X
愛沙尼亞文		X	X		
芬蘭文		X	X		
法文	X	X	X		X
希臘文	X	X	X		
義大利文	X	X	X		X
英文	X	X	X	X	X
克羅埃西亞文		X	X		
拉脫維亞文		X	X		
立陶宛文	X	X	X		
荷蘭文	X	X	X		
波蘭文		X	X		X
葡萄牙文		X	X		
羅馬尼亞文		X	X		
瑞典文		X	X		
斯洛伐克文	X	X	X		
斯洛維尼亞文		X	X		
西班牙文		X	X		X
捷克文	X	X	X		X
匈牙利文	X	X	X		
歐洲 (非歐盟會員國)					
馬其頓文		X	X		
挪威文	X	X	X		
俄文	X	X	X		X
塞爾維亞文		X	X		
土耳其文		X	X		
亞洲					
簡體中文		X	X		X
繁體中文		X	X		X
日文			X		
韓文			X		X
泰文		X	X		
中東					
阿拉伯文		X			
波斯文		X			

尺寸

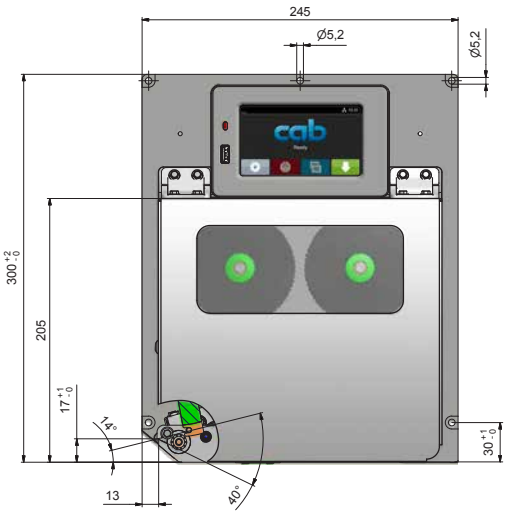

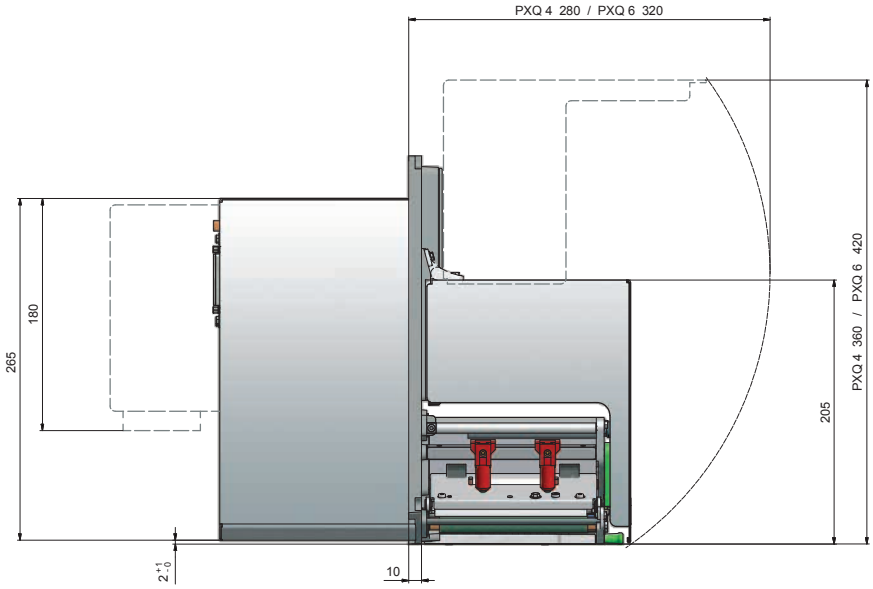

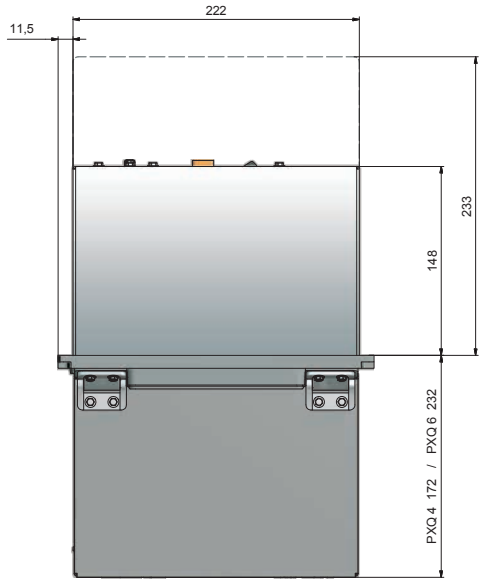

列印模組重量	PX Q4.3	PX Q4	PX Q6.3
in kg	11.5	11.5	12

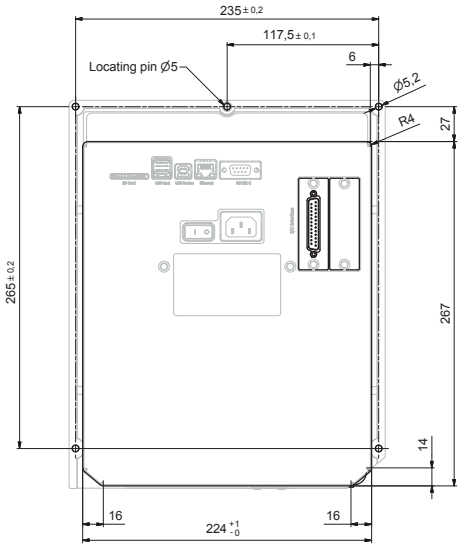

cab 產品總覽

條碼印表機
MACH1, MACH2

條碼印表機
EOS 2

條碼印表機
EOS 5

條碼印表機
MACH 4S

條碼印表機
SQUIX 2

條碼印表機
SQUIX 4

條碼印表機
SQUIX 6.3

條碼印表機
SQUIX 8.3

條碼印表機
XD Q (雙面列印)

條碼印表機
XC Q (雙色列印)

貼標系統
HERMES Q

貼標系統
Hermes C (雙色列印)

試管貼標系統
AXON 1

列印模組
PX Q

標籤及碳帶

標籤編輯軟體
cablabel S3

標籤剝離機
HS, VS

快速貼標機
IXOR

雷射雕刻機
XENO 4

雷射雕刻系統

更多產品資訊請參見 **www.cab.de/tw**

Germany 德國
cab Produkttechnik GmbH & Co KG
Karlsruhe
Tel. +49 721 6626 0
www.cab.de

France 法國
cab Technologies S.à.r.l.
Niedermodern
Tel. +33 388 722501
www.cab.de/fr

USA 美國
cab Technology, Inc.
Chelmsford, MA
Tel. +1 978 250 8321
www.cab.de/us

Mexico 墨西哥
cab Technology, Inc.
Juárez
Tel. +52 656 682 4301
www.cab.de/es

Taiwan 台灣
cab Technology Co., Ltd.
希愛比科技股份有限公司
Taipei
Tel. +886 (02) 8227 3966
www.cab.de/tw

China 中國
cab (Shanghai) Trading Co., Ltd.
铠博（上海）贸易有限公司
Shanghai
Tel. +86 (021) 6236 3161
www.cab.de/cn

Singapore 新加坡
cab Singapore Pte. Ltd.
Singapore
Tel. +65 6931 9099
www.cab.de/en

South Africa 南非
cab Technology (Pty) Ltd.
Randburg
Tel. +27 11 886 3580
www.cab.de/za

cab // 820 服務經銷商夥伴遍佈全球超過 **80** 個國家

we identify more

© cab